Документ подписан простой электронной подписью
Информация о владельце:
ФИО: Васин Андрей Алексеевич
Должность: Директор
Дата подписания: 12.05.2021 21:27:34
Уникальный программный ключ:
024351b057f52db077c71d3580e1dae6e821f4efaee47ac2d950c802e684edf2

Приложение № 9.5.31
к ППССЗ по специальности 23.02.01
Организация перевозок и управление
на транспорте (по видам)

ФОНД ОЦЕНОЧНЫХ СРЕДСТВ УЧЕБНОЙ ДИСЦИПЛИНЫ ОП.09 ТЕХНИЧЕСКАЯ ЭКСПЛУАТАЦИЯ ЖЕЛЕЗНЫХ ДОРОГ И БЕЗОПАСНОСТЬ ДВИЖЕНИЯ

для специальности

23.02.01 Организация перевозок и управление на транспорте

(по видам)

Базовая подготовка среднего профессионального образования

Содержание

1. Паспорт комплекта контрольно-оценочных средств.....3
2. Результаты освоения учебной дисциплины, подлежащие проверке 4
3. Оценка освоения учебной дисциплины 10
3.1. Формы и методы оценивания.....10
3.2. Типовые задания для оценки освоения учебной дисциплины 15
4. Контрольно-оценочные материалы для итоговой аттестации по учебной дисциплине 19
5. Приложения. Задания для оценки освоения дисциплины…… 21
6. Информационное обечпечение……104

ПАСПОРТ КОМПЛЕКТА КОНТРОЛЬНО-ОЦЕНОЧНЫХ СРЕДСТВ .....

В результате освоения учебной дисциплины ОП.09 «Техническая эксплуатация железных дорог и безопасность движения» обучающийся должен обладать предусмотренными ФГОС по специальности 23.02.01. Организация перевозок и управление на транспорте (по видам) (базовая подготовка) следующими умениями:

У1 Определять соответствие технического состояния основных сооружений и устройств железных дорог, подвижного состава требованиям Правил технической эксплуатации железных дорог, обеспечивая полную безопасность движения поездов и безопасность пассажиров, эффективное использование технических средств, сохранность перевозимых грузов.

знаниями, которые формируют профессиональную компетенцию:

З1 общие обязанности работников железнодорожного транспорта; основные сооружения и устройства железных дорог, подвижной состав, требования и нормы его содержания, организацию движения поездов и принципы сигнализации; порядок обеспечения безопасности движения;

З2 правила технической эксплуатации железных дорог РФ и инструкции, регламентирующие безопасность движения: Инструкцию по движению поездов и маневровой работе на железных дорогах РФ, Инструкцию по сигнализации на железных дорогах РФ, Инструкцию по обеспечению безопасности движения при производстве работ по техническому обслуживанию и ремонту устройств СЦБ, Инструкцию по обеспечению безопасности движения при производстве путевых работ, регламент действий работников, связанных с движением поездов в аварийных ситуациях;

З3 - порядок мер по ликвидации последствий браков, аварий, крушений и стихийных бедствий.

общими компетенциями:

ОК 1. Понимать сущность и социальную значимость своей будущей профессии, проявлять к ней устойчивый интерес.

ОК 2. Организовывать собственную деятельность, выбирать типовые методы и способы выполнения профессиональных задач, оценивать их эффективность и качество.

ОКЗ. Принимать решения в стандартных и нестандартных ситуациях и нести за них ответственность.

ОК 4. Осуществлять поиск и использование информации, необходимой для эффективного выполнения профессиональных задач, профессионального и личностного развития.

ОК 5. Использовать информационно-коммуникационные технологии в профессиональной деятельности.

ОК 6. Работать в коллективе и в команде, эффективно общаться с коллегами, руководством, потребителями.

ОК 7. Брать на себя ответственность за работу членов команды (подчиненных), за результат выполнения заданий.

ОК 8. Самостоятельно определять задачи профессионального и личностного развития, заниматься самообразованием, осознанно планировать повышение квалификации.

ОК 9. Ориентироваться в условиях частой смены технологий в профессиональной деятельности.

ПК 1.1.Выполнять операции по осуществлению перевозочного процесса с применением современных информационных технологий управления перевозками.

ПК 1.2.Организовывать работу персонала по обеспечению безопасности перевозок и выбору оптимальных решений при работах в условиях нестандартных и аварийных ситуаций.

ПК 1.3.Оформлять документы, регламентирующие организацию перевозочного процесса

ПК 2.1.Организовывать работу персонала по планированию и организации перевозочного процесса.

ПК 2.2.Обеспечивать безопасность движения и решать профессиональные задачи посредством применения нормативно-правовых документов.

ПК 2.3 Организовывать работу персонала по технологическому обслуживанию перевозочного процесса.

Формой аттестации по учебной дисциплине является:

Промежуточный контроль (ДФК) (3 семестр)

промежуточный контроль в форме экзамена (4семестр);

промежуточный контроль в форме дифференцированного зачета (5 семестр).

2. Результаты освоения учебной дисциплины, подлежащие проверке

2.1. В результате аттестации по учебной дисциплине осуществляется комплексная проверка следующих умений и знаний, а также динамика формирования общих компетенций:

Таблица 1.1

Результаты обучения: умения, знания и общие компетенции	Показатели оценки результата	Форма контроля и оценивания
Уметь:		
У1 Определять соответствие технического состояния основных сооружений и устройств железных дорог, подвижного состава требованиям Правил технической эксплуатации железных дорог, обеспечивая полную безопасность движения поездов и безопасность пассажиров, эффективное использование технических средств, сохранность перевозимых грузов.	Определять соответствие габаритов груза, размещенного на открытом подвижном составе; Определять вид негабаритности груза; Определять непригодность стрелочных переводов к эксплуатации; Пользоваться всеми видами связи и выявлять неисправности средств связи; Делать записи в Журнале осмотра ф. ДУ-46; Подавать ручные сигналы при маневровой работе, при приеме, отправлении и пропуске поездов; Определять разницу по осям автосцепок; Нумеровать станционные пути и стрелочные переводы; Определять нормальное положение стрелок, проверять правильность установки стрелок в маршруте; Рассчитывать нормы закрепления вагонов на станционных путях, производить закрепление вагонов; Вести поездную и техническую документацию по движению поездов в стандартных и нестандартных ситуациях; Вести переговоры, касающиеся поездной и маневровой работы; Формировать поезда с учетом различных характеристик грузов в вагонах; Определять массу и длину поездов; Заполнять разделы техническо-распорядительного акта(ТРА) в соответствии с действующей	- устный опрос по темам; -защита практических занятий; -подготовка сообщений, презентаций; -ответы на тесты или контрольные вопросы.

	инструкцией по составлению этого документа, а также ПТЭ, ИДП, ИСИ; Классифицировать случаи нарушения безопасности движения; Разрабатывать мероприятия по предупреждению нарушений безопасности движения.	
ОК 1. Понимать сущность и социальную значимость своей будущей профессии, проявлять к ней устойчивый интерес	демонстрация интереса к будущей профессии	- устный опрос по темам; -защита практических занятий; -подготовка презентаций, сообщений; -ответы на тесты или контрольные вопросы.
ОК 2. Организовывать собственную деятельность, выбирать типовые методы и способы выполнения профессиональных задач, оценивать их эффективность и качество	выбор и применение методов и способов решения профессиональных задач; оценка эффективности и качества выполнения профессиональных задач	- устный опрос по темам; -защита практических занятий; -подготовка презентаций, сообщений; -ответы на тесты или контрольные вопросы.
ОКЗ. Принимать решения в стандартных и нестандартных ситуациях и нести за них ответственность	решение стандартных и нестандартных профессиональных задач в области обеспечения безопасности движения	- устный опрос по темам; -защита практических занятий; -подготовка презентаций, сообщений; -ответы на тесты или контрольные вопросы.
ОК 4. Осуществлять поиск и использование информации, необходимой для эффективного выполнения профессиональных задач, профессионального и личностного развития	эффективный поиск, ввод и использование необходимой информации для выполнения профессиональных задач: определение видов неисправностей пути и стрелочных переводов; принятие решений по обеспечению безопасности движения	- устный опрос по темам; -защита практических занятий; -подготовка презентаций, сообщений; -ответы на тесты или контрольные вопросы.
ОК 5. Использовать	использование информационно-	- устный опрос по

информационно-коммуникационные технологии в профессиональной деятельности	коммуникационных технологий для решения профессиональных задач	темам; -защита практических занятий; -подготовка презентаций, сообщений; -ответы на тесты или контрольные вопросы.
ОК 6. Работать в коллективе и в команде, эффективно общаться с коллегами, руководством, потребителями	взаимодействие преподавателя со студентами в ходе обучения; взаимодействие студентов при решении задач	- устный опрос по темам; -защита практических занятий; -подготовка презентаций, сообщений; -ответы на тесты или контрольные вопросы.
ОК 7. Брать на себя ответственность за работу членов команды (подчиненных), за результат выполнения заданий	умение принимать совместные обоснованные решения, в том числе в нестандартных ситуациях	- устный опрос по темам; -защита практических занятий; -подготовка презентаций, сообщений; -ответы на тесты или контрольные вопросы.
ОК 8. Самостоятельно определять задачи профессионального и личностного развития, заниматься самообразованием, осознанно планировать повышение квалификации	организация самостоятельных занятий при изучении дисциплины; планирование повышения квалификационного уровня в области железнодорожного транспорта	- устный опрос по темам; -защита практических занятий; -подготовка презентаций, сообщений; -ответы на тесты или контрольные вопросы..
ОК 9. Ориентироваться в условиях частой смены технологий в профессиональной деятельности	применение инновационных технологий в области обеспечения безопасности движения	- устный опрос по темам; -защита практических занятий; -подготовка презентаций, сообщений; -ответы на тесты или контрольные вопросы.
Знать:		

З1 общие обязанности работников железнодорожного транспорта; основные сооружения и устройства железных дорог, подвижной состав, требования и нормы его содержания, организацию движения поездов и принципы сигнализации; порядок обеспечения безопасности движения	применение знаний о железнодорожном транспорте в профессиональной деятельности; точность и грамотность соблюдения требований к пути и сооружениям путевого хозяйства; точность и грамотность соблюдения требований к станционным устройствам; точность и грамотность соблюдения требований к подвижному составу железных дорог; точность и грамотность исполнения требований при организации движения поездов	- устный опрос по темам; -защита практических занятий; -подготовка презентаций, сообщений; -ответы на тесты или контрольные вопросы.
З2 правила технической эксплуатации железных дорог РФ и инструкции, регламентирующие безопасность движения: Инструкцию по движению поездов и маневровой работе на железных дорогах РФ, Инструкцию по сигнализации на железных дорогах РФ, Инструкцию по обеспечению безопасности движения при производстве работ по техническому обслуживанию и ремонту устройств СЦБ, Инструкцию по обеспечению безопасности движения при производстве путевых работ, регламент действий работников, связанных с движением поездов в аварийных ситуациях	точность и грамотность соблюдения требований к устройствам сигнализации и связи; точность и грамотность соблюдения требований к устройствам электроснабжения железных дорог ; точность и грамотность соблюдения требований инструкции по сигнализации на железных дорогах РФ	- устный опрос по темам; -защита практических занятий; -подготовка презентаций, сообщений; -ответы на тесты или контрольные вопросы.
З3 порядок мер по ликвидации последствий браков, аварий, крушений и стихийных бедствий	точность и грамотность исполнения требований при организации движения поездов в стандартных и нестандартных ситуациях;	- устный опрос по темам; -защита практических занятий; -подготовка презентаций, сообщений; -ответы на тесты или контрольные вопросы.

2.2. Контроль и оценка результатов освоения учебной дисциплины (вида профессиональной деятельности)

ПК 1.1. Выполнять операции по осуществлению перевозочного процесса с применением современных информационных технологий управления перевозками.	Умение определять соответствие технического состояния основных сооружений и устройств железных дорог, подвижного состава требованиям Правил технической эксплуатации железных дорог (ПТЭ) для выполнения операций по осуществлению перевозочного процесса с применением современных информационных технологий управления перевозками.	Интерпретация результатов наблюдений за деятельностью обучающегося в процессе освоения образовательной программы учебной дисциплины
ПК 1.2. Организовывать работу персонала по обеспечению безопасности перевозок и выбору оптимальных решений при работах в условиях нестандартных и аварийных ситуаций.	Принятие правильных в соответствии с требованиями ПТЭ решений при возникновении нестандартных и аварийных ситуаций	Интерпретация результатов наблюдений за деятельностью обучающегося в процессе освоения образовательной программы учебной дисциплины
ПК 1.3. Оформлять документы, регламентирующие организацию перевозочного процесса	Правильность заполнения поездной и технической документации, применяемой в организации перевозочного процесса	Интерпретация результатов наблюдений за деятельностью обучающегося в процессе освоения образовательной программы учебной дисциплины
ПК 2.1 Организовывать работу персонала по планированию и организации перевозочного процесса.	Правильность и умение организовать работу персонала по планированию организации перевозочного процесса для бесперебойного движения поездов	Интерпретация результатов наблюдений за деятельностью обучающегося в процессе освоения образовательной программы учебной дисциплины
ПК 2.2 Обеспечивать безопасность движения и решать профессиональные задачи посредством применения нормативно-правовых документов.	Принятие правильных в соответствии с ПТЭ решений при возникновении угроз нарушения безопасности движения	Интерпретация результатов наблюдений за деятельностью обучающегося в процессе освоения образовательной программы учебной дисциплины
ПК 2.3 Организовывать работу персонала по технологическому обслуживанию перевозочного процесса.	Умение контролировать соблюдение персоналом технологии содержания и обслуживания технических и технологических средств при организации перевозочного процесса	Интерпретация результатов наблюдений за деятельностью обучающегося в процессе освоения образовательной программы учебной дисциплины

3. ОЦЕНКА ОСВОЕНИЯ УЧЕБНОЙ ДИСЦИПЛИНЫ:

3.1. Формы и методы оценивания

Предметом оценки служат умения и знания, предусмотренные ФГОС по дисциплине «Техническая эксплуатация железных дорог и безопасность движения», направленные на формирование общих и профессиональных компетенций.

Контроль и оценка результатов освоения дисциплины осуществляется преподавателем в процессе проведения практических занятий, ответов на контрольные вопросы, а также при выполнении обучающимися индивидуальных заданий. Промежуточный контроль в форме экзамена. Студент допущен до экзамена, если выполнены и зачтены практические работы, тесты написаны на положительную оценку. Итоговый контроль в форме дифференцированного зачета.

Элемент учебной дисциплины	Формы и методы контроля					
	Текущий контроль		Рубежный контроль		Промежуточная аттестация	
	Форма контроля	**Проверяемые ОК, ПК,У, З**	**Форма контроля**	**Проверяемые ОК,ПК, У, З**	**Форма контроля**	**Проверяемые ОК, У, З**
Введение	*Устный опрос*	ОК1.				
Раздел 1. Общие обязанности работников железнодорожного транспорта	*Устный опрос Тестирование Самостоятельная работа*	У1; ОК1; ОК3; ОК6;ОК 7;ОК8; ОК9;ПК2.3 З 1.	*экзамен*	У1; ОК1; ОК3; ОК6;ОК 7;ОК8; ОК9; ПК2.3 З 1.	*Другие формы контроля; ответы на тесты, контрольные вопросы*	У1; ОК1; ОК3; ОК6;ОК 7;ОК8; ОК9; З 1.
Раздел 2. Требования к сооружениям и устройствам			*экзамен*	У1; ОК1; ОК3; ОК6;ОК 7;ОК8; ОК9;ПК1.3; ПК2.3 З 1; З 2	*Другие формы контроля; ответы на тесты, контрольные вопросы*	У1; ОК1; ОК3; ОК6;ОК 7;ОК8; ОК9; З 1; З 2
Тема 2.1 Общие положения. Габариты.	*Устный опрос Тестирование Самостоятельная работа*	У1; ОК 1; ОК2; ОК3; ОК8; ОК 9; ПК2.3 З 1				
Тема 2.2 Сооружения и устройства путевого хозяйства.	*Устный опрос Тестирование Самостоятельная работа*	У1 ОК 1; ОК2; ОК3; ОК4; ОК5: ОК6;ОК 7;ОК8; ОК 9; ПК2.3 З 1 ;З 2				
Тема 2.3 Стрелочные переводы	*Устный опрос Тестирование Практические работы №1. Самостоятельная работа*	У1 ОК 1; ОК2; ОК3; ОК4; ОК5: ОК6;ОК 7;ОК8; ОК 9; ПК2.3 З 1; З 2.				
Тема2.4 Пересечения переезды и примыкания железных	*Устный опрос Тестирование Самостоятельная*	У1 ОК 1; ОК2; ОК3; ОК4; ОК5:				

дорог.	*работа*	ОК6;ОК7;ОК8; ОК 9; ПК2.3 З 1; З 2				
Тема 2.5 Сооружения и устройства станционного хозяйства.	*Устный опрос* *Тестирование* *Самостоятельная работа*	У1 ОК 1; ОК2; ОК3; ОК4; ОК5: ОК6;ОК 7;ОК8; ОК 9; ПК2.3 З 1; З 2;				
Тема 2.6. Сооружения и устройства СЦБ и автоматики на перегонах и станциях	*Устный опрос* *Тестирование* *Самостоятельная работа*	У1 ОК 1; ОК2; ОК3; ОК4; ОК5: ОК6;ОК 7;ОК8; ОК 9; ПК2.3 З 1; З 2				
Тема 2.7. Связь. Линии СЦБ и связи. Техническое обслуживание СЦБ и связи.	*Устный опрос* *Тестирование* *Самостоятельная работа*	У1 ОК 1; ОК2; ОК3; ОК4; ОК5: ОК6;ОК 7;ОК8; ОК 9; З 1; З 2				
Тема 2.8. Сооружения и устройства электроснабжения железных дорог.	*Устный опрос* *Тестирование* *Самостоятельная работа*	У1 ОК 1; ОК2; ОК3; ОК4; ОК5: ОК6;ОК 7;ОК8; ОК 9; ПК2.3 З 1; З 2.				
Тема 2.9. Осмотр сооружений и устройств, их ремонт.	*Устный опрос* *Тестирование* *Практическая работа №2.* *Самостоятельная работа*	У1 ОК 1; ОК2; ОК3; ОК4; ОК5: ОК6;ОК 7;ОК8; ОК 9;ПК1.3. З 1; З 2.				

Раздел 3. Система сигнализации на железнодорожном транспорте.			*экзамен*	У 1 ОК 1; ОК2 ОК8; ОК 9; ПК2.2. З 1; З 2.	*Другие формы контроля; ответы на тесты, контрольные вопросы*	У 1 ОК 1; ОК2 ОК8; ОК 9; З 1; З 2.
Тема 3.1. Общие положения. Сигналы.	*Устный опрос* *Тестирование* *Самостоятельная работа*	У 1 ОК 1; ОК2 ОК8; ОК 9;ПК2.2. З 1; З2.				
Тема 3.2. Светофоры.	*Устный опрос* *Тестирование* *Самостоятельная работа* *Практическая работа №3*	У1 ОК 1; ОК2; ОК3; ОК4; ОК5: ОК6;ОК 7;ОК8; ОК 9; ПК2.2. З 1; 32.				
Тема 3.3. Сигналы ограждения.	*Устный опрос* *Тестирование* *Практическая работа №4* *Самостоятельная работа*	У1 ОК 1; ОК2;ОК8; ОК 9; ПК2.2. З 1; 32.				
Тема 3.4. Ручные сигналы. Сигнальные указатели и знаки.	*Устный опрос* *Тестирование* *Самостоятельная работа.*	У1 ОК 1; ОК2; ОК3; ОК4; ОК5: ОК6;ОК 7;ОК8; ОК 9; ПК2.2. З 1; 32 У1				
Тема 3.5. Сигналы при маневрах. Поездные сигналы.	*Устный опрос* *Тестирование* *Самостоятельная работа*	ОК 1; ОК2; ОК3; ОК4; ОК5: ОК6;ОК 7;ОК8; ОК 9; ПК2.2. З 1; 32				

Тема3.6. Звуковые сигналы и сигналы тревоги.	*Устный опрос* *Тестирование* *Самостоятельная работа* *Практическая работа №5*	У1 ОК 1; ОК2; ОК3; ОК4; ОК5: ОК6;ОК 7;ОК8; ОК 9; ПК2.2 З 1; 32				
Раздел 4. Требования к подвижному составу, его техническое обслуживание и ремонт*	*Устный опрос* *Тестирование* *Самостоятельная работа*	У1 ОК 1; ОК2; ОК3; ОК4; ОК5: ОК6;ОК 7;ОК8; ОК 9;ПК2.1 З1; 32 .	*экзамен*	У1 ОК 1; ОК2; ОК3; ОК4; ОК5: ОК6;ОК 7;ОК8; ОК 9; ПК2.1 З1; З 2	*Другие формы контроля; ответы на тесты, контрольные вопросы*	У1 ОК 1; ОК2; ОК3; ОК4; ОК5: ОК6;ОК 7;ОК8; ОК 9; З 1; З 2.
Тема 4.1 Общие требования.	*Устный опрос* *Самостоятельная работа*	У1 ОК 1; ОК2; ОК3; ОК4; ОК5: ОК6;ОК 7;ОК8; ОК 9; ПК2.1 З 1; 32				
Тема 4.2. Колесные пары.	*Устный опрос* *Самостоятельная работа*	У1 ОК 1; ОК2; ОК3; ОК4; ОК5: ОК6;ОК 7;ОК8; ОК 9; ПК2.1 З 1; 32				
Тема 4.3. Тормозное оборудование и автосцепное устройство.	*Устный опрос* *Тестирование* *Самостоятельная работа*	У1 ОК 1; ОК2; ОК3; ОК4; ОК5: ОК6;ОК 7;ОК8; ОК 9; ПК2.1 З 1; 32.				
Тема 4.4. Техническое обслуживание и ремонт подвижного состава и	*Устный опрос* *Тестирование* *Самостоятельная работа*					

специального подвижного состава.						
Раздел 5. Обеспечение безопасности движения			*экзамен*	У1 ОК 1; ОК2; ОК3; ОК4; ОК5: ОК6;ОК 7;ОК8; ОК 9; ПК1.1; ПК1.2; ПК1.3; ПК2.1; ПК2.2. З 1; З 2; З 3.	*Другие формы контроля; ответы на тесты, контрольные вопросы*	У1 ОК 1; ОК2; ОК3; ОК4; ОК5: ОК6;ОК 7;ОК8; ОК 9; З 1; З 2; З 3.
Тема 5.1 Общие положения. График движения поездов и раздельные пункты.	*Устный опрос* *Тестирование* *Самостоятельная работа*	У1 ОК 1; ОК2; ОК3; ОК4; ОК5: ОК6;ОК 7;ОК8; ОК 9; ПК1.1 ПК2.1; ПК2.2. З 1;32				
Тема 5.2 Организация технической работы станции.	*Устный опрос* *Тестирование* *Самостоятельная работа*	У1 ОК 1; ОК2; ОК3; ОК4; ОК5: ОК6;ОК 7;ОК8; ОК 9; ПК2.1; ПК2.2. З 1; З 9				
Тема 5.3 Производство маневров. Закрепление вагонов на станционных путях.	*Устный опрос* *Практическая работа №6* *Тестирование* *Самостоятельная работа*	У1 ОК 1; ОК2; ОК3; ОК4; ОК5: ОК6;ОК 7;ОК8; ОК 9; ПК2.1; ПК2.2. З 1; З 2				
Тема 5.4 Формирование поездов	*Устный опрос* *Тестирование* *Самостоятельная работа*	У1 ОК 1; ОК2; ОК3; ОК4; ОК5: ОК6;ОК 7;ОК8; ОК 9; ПК2.1;				

		ПК2.2. З 1; З 2				
Тема 5.5 Порядок включения тормозов в поездах. Обслуживание поездов.	*Устный опрос* *Тестирование* *Самостоятельная работа*	У1 ОК 1; ОК2; ОК3; ОК4; ОК5: ОК6;ОК 7;ОК8; ОК 9; ПК2.2. З 1; З 2				
Тема 5.6 Движение поездов. Общие положения.	*Устный опрос* *Тестирование* *Самостоятельная работа*	У1 ОК 1; ОК2; ОК3; ОК4; ОК5: ОК6;ОК 7;ОК8; ОК 9; ПК2.1; ПК2.2. З 1; З 2				
Тема 5.7 Движение поездов при автоматической блокировке.	*Устный опрос* *Тестирование* *Самостоятельная работа*	У1 ОК 1; ОК2; ОК8; ОК 9; ПК2.2 З 1; З 2				
Тема 5.8 Движение поездов на участках, оборудованных диспетчерской централизацией.	*Устный опрос* *Тестирование* *Самостоятельная работа*	У1 ОК 1; ОК2; ОК3; ОК4;ОК8; ОК 9; ПК2.1; ПК2.2. З 1; З 2				
Тема 5.9 Движение поездов при полуавтоматической блокировке.	*Устный опрос* *Тестирование* *Самостоятельная работа*	У1 ОК 1; ОК2; ОК3; ОК4; ОК5: ОК6;ОК 7;ОК8; ОК 9; ПК2.2 З 1; З 2				
Тема 5.10 Движение поездов при электрожезловой системе.	*Устный опрос* *Тестирование* *Самостоятельная работа*	У1 ОК 1; ОК2; ОК3; ОК4; ОК5: ОК6;ОК 7;ОК8; ОК 9; ПК2.2				

		З 1; З 2				
Тема 5.11.Движение поездов при телефонных средствах связи.	*Устный опрос Тестирование Самостоятельная работа*	У1 ОК 1; ОК2; ОК3; ОК4; ОК5: ОК6;ОК 7;ОК8; ОК 9;ПК1.3; ПК2.2 З 1; З 2				
Тема 5.12. Работа поездного диспетчера.	*Устный опрос Тестирование Самостоятельная работа*	У1 ОК 1; ОК2; ОК3; ОК4; ОК5: ОК6;ОК 7;ОК8; ОК 9; З 1; З 2				
Тема 5.13. Порядок выдачи предупреждений.	*Устный опрос Тестирование Самостоятельная работа*	У1 ОК 1; ОК2; ОК3; ОК4; ОК5: ОК6;ОК 7;ОК8; ОК 9; ПК1.3; ПК2.2 З 1; З 2				
Тема 5.14. Движение поездов в нестандартных ситуациях.	*Устный опрос Тестирование Самостоятельная работа*	У1 ОК 1; ОК2; ОК3; ОК4; ОК5: ОК6;ОК 7;ОК8; ОК 9; ПК1.2; ПК2.2 З 1; З 2; З 3				

Тема. 5.15. Движение поездов при производстве работ на железнодорожных путях и сооружениях.	*Устный опрос* *Тестирование* *Самостоятельная работа*	У1 ОК 1; ОК2; ОК3; ОК4; ОК5: ОК6;ОК 7;ОК8; ОК 9; ПК1.3; ПК2.2 З 1; З 2				
Тема 5.16. Порядок вождения поездов.	*Устный опрос* *Тестирование* *Самостоятельная работа*	У1 ОК 1; ОК2; ОК3; ОК4; ОК5: ОК6;ОК 7;ОК8; ОК 9; ПК2.1 З 1; З 7				
Тема 5.17. Обеспечение безопасности при перевозке опасных грузов класса 1.	*Устный опрос* *Тестирование* *Самостоятельная работа*	У1 ОК 1; ОК2; ОК3; ОК4; ОК5: ОК6;ОК 7;ОК8; ОК 9; ПК1.3; З 1; З 2; З 3				
Тема 5.18. Составление техническо-распорядительного акта станции.	*Устный опрос* *Тестирование* *Самостоятельная работа* *Практическая работа №7*	У1 ОК 1; ОК2; ОК3; ОК4; ОК5: ОК6;ОК 7;ОК8; ОК 9; ПК1.3; ПК2.1; ПК2.2. З 1; З 2				
Раздел 6. Обеспечение безопасности на железных дорогах.			*Дифференцированный зачет*	У1 ОК 1; ОК2; ОК3; ОК4; ОК5: ОК6;ОК 7;ОК8; ОК 9; ПК2.1;ПК2.2 З 2; З 3		У1 ОК 1; ОК2; ОК3; ОК4; ОК5: ОК6;ОК 7;ОК8; ОК 9; З 2; З 3

Тема 6.1. Классификация нарушений безопасности движения в поездной и маневровой работе и порядок служебного расследования этих нарушений	*Устный опрос Тестирование Самостоятельная работа*	У1 ОК 1; ОК2; ОК3; ОК4; ОК5: ОК6;ОК 7;ОК8; ОК 9; ПК2.2 З 2; З 3				
Тема 6.2. Организация обеспечения безопасности движения поездов	*Устный опрос Тестирование Самостоятельная работа Практическая работа №8*	У1 ОК 1; ОК2; ОК3; ОК4; ОК5: ОК6;ОК 7;ОК8; ОК 9; ПК2.2 З 2; З 3				
Тема 6.3. Регламент действий работников в аварийных и нестандартных ситуациях.	*Устный опрос Тестирование Самостоятельная работа*	У1 ОК 1; ОК2; ОК3; ОК4; ОК5: ОК6;ОК 7;ОК8; ОК 9; ПК1.2; ПК2.2 З 2; З 3				

3.2. Типовые задания для оценки освоения учебной дисциплины

3.2.1. Типовые задания для оценки знаний З1 –З3;У1 (рубежный контроль)

Перечень объектов контроля и оценки

Наименование объектов контроля и оценки	Основные показатели оценки результата	Оценка
З1. общие обязанности работников железнодорожного транспорта; основные сооружения и устройства железных дорог, подвижной состав, требования и нормы его содержания, организацию движения поездов и принципы сигнализации; порядок обеспечения безопасности движения	применение знаний о железнодорожном транспорте в профессиональной деятельности; точность и грамотность соблюдения требований к пути и сооружениям путевого хозяйства; точность и грамотность соблюдения требований к станционным устройствам; точность и грамотность соблюдения требований к подвижному составу железных дорог; точность и грамотность исполнения требований при организации движения поездов	интерпретация результатов наблюдений за деятельностью обучающегося в процессе освоения образовательной программы дисциплины
З2 правила технической эксплуатации железных дорог РФ и инструкции, регламентирующие безопасность движения: Инструкцию по движению поездов и маневровой работе на железных дорогах РФ, Инструкцию по сигнализации на железных дорогах РФ, Инструкцию по обеспечению безопасности движения при производстве работ по техническому обслуживанию и ремонту устройств СЦБ, Инструкцию по обеспечению безопасности движения при производстве путевых работ, регламент действий работников, связанных с движением поездов в аварийных ситуациях	точность и грамотность соблюдения требований к устройствам сигнализации и связи; точность и грамотность соблюдения требований к устройствам электроснабжения железных дорог ; точность и грамотность соблюдения требований инструкции по сигнализации на железных дорогах РФ	интерпретация результатов наблюдений за деятельностью обучающегося в процессе освоения образовательной программы дисциплины

З3 порядок мер по ликвидации последствий браков, аварий, крушений и стихийных бедствий	точность и грамотность исполнения требований при организации движения поездов в стандартных и нестандартных ситуациях;	интерпретация результатов наблюдений за деятельностью обучающегося в процессе освоения образовательной программы дисциплин
У1.Определять соответствие технического состояния основных сооружений и устройств железных дорог, подвижного состава требованиям Правил технической эксплуатации железных дорог, обеспечивая полную безопасность движения поездов и безопасность пассажиров, эффективное использование технических средств, сохранность перевозимых грузов.	точность и грамотность при выборе учебной, справочной и нормативной литературы; осуществлять обоснованный выбор порядка действий работников в различных ситуациях; соответствие знаний норм и допусков содержания сооружений и устройств требованиям нормативной документации	интерпретация результатов наблюдений за деятельностью обучающегося в процессе освоения образовательной программы дисциплины

ТЕСТЫ текущего контроля по дисциплине
Техническая эксплуатация и безопасность движения
Вариант 1

Критерии оценки:
Задание состоит из 10 тестовых заданий, каждое правильное выполненное задание -1 балл;
максимальное количество баллов-10 баллов.

отметка (оценка)	количество правильных ответов в баллах	количество правильных ответов в процентах
5 (отлично)	10 баллов	100%
4 (хорошо)	8-9 баллов	от 80% до 90%
3 (удовлетворительно)	6-7 баллов	от 60% до70%
2 (неудовлетворительно)	5 и менее баллов	от 0% до 50%

Задание вариант 1:

1. **Предельное поперечное (перпендикулярное оси пути) очертание, в котором, не выходя наружу, должен помещаться подвижной состав называется:**
   а) габаритом приближения строений;
   б) габаритом подвижного состава;
   в) габаритом погрузки и выгрузки.

2. Номинальный размер ширины колеи между внутренними гранями головок рельсов на прямых участках пути:
а) 1520 мм;
б) 1440 мм;
в) 1540 мм.

3. Максимальная допустимая разница по высоте между продольными осями автосцепок допускается в пассажирских поездах:
а) не более 100 мм;
б) не более 50 мм;
в) не более 70 мм.

4. **Что устанавливает ИСИ на железных дорогах РФ?**
   а) систему видимых и звуковых сигналов и типы сигнальных приборов;
   б) порядок устройства светофоров и их обслуживания;
   в) нормы содержания важнейших сооружений и устройств.

5. Назовите сигнал, подаваемый светофором, и обозначающий следующее: «разрешается движение с установленной скоростью, следующий светофор открыт требует проследование его с установленной скоростью»:
а) один желтый;
б) один желтый мигающий;
в) два желтых.

6. Диском какого цвета подается сигнал «Поезд проследовал опасное место»?
а) желтого цвета;
б) зеленого цвета;
в) красного цвета.

7. Предельное поперечное (перпендикулярное оси пути) очертание, внутрь которого не должны заходить никакие части сооружений и устройств называется:

а) габаритом приближения строений
б) габаритом подвижного состава
в) габаритом погрузки и выгрузки.

8. Границами станций на однопутных участках являются:

а) входные светофоры;
б) выходные светофоры;
в) сигнальные знаки «Граница станции».

9. Что является основой организации движения поездов:

а) ТРА станции;
б) технологический процесс;
в) график движения поездов.

10. Для чего служат сигналы?

а) для управления перевозками пассажиров и грузов;
б) для обеспечения безопасности движения, организации движения поездов и маневровой работы;
в) для четкой и бесперебойной передачи определенных приказов.

Вариант 2

Критерии оценки:

Задание состоит из 10 тестовых заданий, каждое правильное выполненное задание -1 балл;

максимальное количество баллов-10 баллов.

отметка (оценка)	количество правильных ответов в баллах	количество правильных ответов в процентах
5 (отлично)	10 баллов	100%
4 (хорошо)	8-9 баллов	от 80% до 90%
3 (удовлетворительно)	6-7 баллов	от 60% до70%
2 (неудовлетворительно)	5 и менее баллов	от 0% до 50%

Задание вариант 2:

1. Взрыв петарды требует:

а) немедленного отравления поезда;
б) немедленной остановки поезда;
в) разместить пассажиров ниже оконных проемов.

2. На перегонах используются следующие типы светофоров:

а) предупредительные, проходные, прикрытия;
б) горочные, локомотивные, маршрутные;
в) выходные, маневровые, повторительные.

3. На каком расстоянии от границ опасного места требующего постоянного уменьшения скорости ставятся сигналы ограждения «Начало опасного места», «Конец опасного места»?

а) 25м;
б) 50м;
в) 100м.

4. Какой сигнал на маневровом светофоре запрещает производство маневров:

а) один лунно-белый;
б) один синий;
в) два лунно-белых.

5. В пределах станции используются следующие светофоры:

а) входной, выходной, проходной;
б) маневровые, горочные, локомотивные;
в) маршрутные, предупредительные, повторительные.

6. Назовите сигнал, подаваемый светофором, и обозначающий следующее «разрешается движение с установленной скоростью, поезд следует с отклонением по стрелочному переводу, следующий светофор открыт»:

а) два желтых, нижний мигающий;
б) два желтых;
в) два желтых, верхний мигающий.

7. Высота подвески контактного провода на перегонах и станциях должна быть не менее:

а) 5750 мм;
б) 6000 мм;

в) 6800 мм.

8. Сформированный и сцепленный состав вагонов с одним или несколькими действующими локомотивами называется:

а) специальным подвижным составом;
б) поездом;
в) пассажирским поездом.

9. Что является границами станций на двухпутных участках по каждому отдельно взятому главному пути:

а) сигнальные знаки «Граница станции»;
б) с одной стороны входной светофор, с другой стороны ☐ сигнальный знак «Граница станции»;
в) входные светофоры.

10. Назовите сигнал, подаваемый светофором и обозначающий следующее «разрешается движение с установленной скоростью»:

а) один зеленый;
б) один желтый;
в) один зеленый мигающий.

Вариант 3

Критерии оценки:
Задание состоит из 10 тестовых заданий, каждое правильное выполненное задание -1 балл;
максимальное количество баллов-10 баллов.

отметка (оценка)	количество правильных ответов в баллах	количество правильных ответов в процентах
5 (отлично)	10 баллов	100%
4 (хорошо)	8-9 баллов	от 80% до 90%
3 (удовлетворительно)	6-7 баллов	от 60% до70%
2 (неудовлетворительно)	5 и менее баллов	от 0% до 50%

Задание вариант 3:

1. Назовите сигнал, подаваемый светофором, и обозначающий следующее «стой! запрещается проезжать сигнал»

а) один красный, один желтый;
в) один красный;
с) один красный, один лунно-белый мигающий.

2. Кто производит ограждение пассажирского поезда при вынужденной остановке на перегоне?

а) машинист поезда;
б) поездной электромеханик;
в) проводник хвостового вагона.

3. Назовите основное значение пригласительного сигнала:

а) один красный, один лунно-белый мигающий;
б) один лунно-белый мигающий;
в) один лунно-белый.

4. Какими переносными сигналами на станциях ограждается препятствие для движения?

а) круг красного цвета;
б) прямоугольный щит красного цвета;
в) квадрат красного цвета.

5. Подвижной состав на станционных путях должен устанавливаться в границах, обозначенных:

а) входными и выходными светофорами;
б) сигнальными знаками «Граница станции»;
в) предельными столбиками.

6. С какой скоростью разрешается движение на пригласительный сигнал:

а) с установленной скоростью;
б) не более 20 км/час;
в) не более 10 км/час.

7. Какой сигнал должен устанавливаться при внезапном возникновении препятствия для движения и отсутствии необходимых переносных сигналов:

а) днем красный флаг;
б) днем и ночью красный щит;
в) проводник с сумкой ДСП.

8. Грузы (кроме балласта, выгружаемого для путевых работ) должны находиться от наружной грани головки крайнего рельса не ближе:
(укажите два верных ответа)

а) при высоте до 1100мм - 2м
б) при высоте до 1200мм - 2м
в) при высоте более 1200мм – 2,5м
г) при высоте более 1100мм – 2,5м.

9. Запрещается эксплуатировать стрелочный перевод, если отставание остряка от рамного рельса, подвижного сердечника крестовины от усовика составляет:

а) 3мм и более
б) 4мм и более
в) 2мм и более

10. Место установки предельного столбика:
(укажите три верных ответа)

а) посередине междупутья, в том месте, где расстояние между осями сходящихся путей – 4500мм;
б) посередине междупутья, в том месте, где расстояние между осями сходящихся путей – 4100мм;
в) на расстоянии от оси крайнего пути не менее – 3100мм;
г) на перегрузочных путях, в том месте, где ширина междупутья – 3600мм;
д) на станционных путях, где не обращается подвижной состав габарита «Т», в том месте, где ширина междупутья – 3810мм.

Вариант 4

Критерии оценки:
Задание состоит из 10 тестовых заданий, каждое правильное выполненное задание -1 балл;
максимальное количество баллов-10 баллов.

отметка (оценка)	количество правильных ответов в баллах	количество правильных ответов в процентах
5 (отлично)	10 баллов	100%
4 (хорошо)	8-9 баллов	от 80% до 90%
3 (удовлетворительно)	6-7 баллов	от 60% до70%
2 (неудовлетворительно)	5 и менее баллов	от 0% до 50%

Задание вариант 4:

1. Что является границами станции на однопутных участках:

а) входные стрелки
б) с одной стороны - входной светофор, с другой стороны – сигнальный знак «Граница станции»
в) входные светофоры

2. Максимальная допустимая разница по высоте между продольными осями автосцепок допускается в пассажирских поездах:

а) не более 100 мм;
б) не более 50 мм;
в) не более 70 мм.

3. Назовите сигнал, подаваемый светофором и обозначающий следующее «разрешается движение с установленной скоростью»:

а) один зеленый;
б) один желтый;
в) один зеленый мигающий.

4. Назовите сигнал, подаваемый светофором, и обозначающий следующее: «разрешается движение с установленной скоростью, следующий светофор открыт требует проследование его с установленной скоростью»:

а) один желтый;
б) один желтый мигающий;
в) два желтых.

5. Грузы (кроме балласта, выгружаемого для путевых работ) должны находиться от наружной грани головки крайнего рельса не ближе:
(укажите два верных ответа)

а) при высоте до 1100мм - 2м
б) при высоте до 1200мм - 2м
в) при высоте более 1200мм – 2,5м
г) при высоте более 1100мм – 2,5м.

6. Сформированный и сцепленный состав вагонов с одним или несколькими действующими локомотивами называется:

а) специальным подвижным составом;

б) поездом;
в) пассажирским поездом.

7. Что является основой организации движения поездов:

а) ТРА станции;
б) технологический процесс;
в) график движения поездов.

8. Назовите сигнал, подаваемый светофором, и обозначающий следующее: «разрешается движение с установленной скоростью, следующий светофор открыт требует проследование его с установленной скоростью»:

а) один желтый;
б) один желтый мигающий;
в) два желтых.

9. Дежурный по железнодорожной станции это:

а) руководитель работ – ответственное лицо, на которого возложено руководство работами на эксплуатируемых железнодорожных путях, сооружениях и устройствах;
б) работник, непосредственно руководящий действиями всех лиц, участвующих в поездной и маневровой работе железнодорожной станции;
в) сменный помощник (помощники) начальника станции в обязанности которого входит распоряжение приемом, отправлением и пропуском поездов, а также другими передвижениями железнодорожного подвижного состава по главным и приемоотправочным путям железнодорожных станций (а где нет маневрового диспетчера, и по остальным путям).

10. **Скорость при маневрах при движении локомотива с вагонами, прицепленными сзади, а также при следовании одиночного специального самоходного подвижного состава по свободным путям, не более:**

а) 40 км/ч;
б) 25 км/ч;
в) 60 км/ч.

Вариант 5

Критерии оценки:
Задание состоит из 10 тестовых заданий, каждое правильное выполненное задание -1 балл;
максимальное количество баллов-10 баллов.

отметка (оценка)	количество правильных ответов в баллах	количество правильных ответов в процентах
5 (отлично)	10 баллов	100%
4 (хорошо)	8-9 баллов	от 80% до 90%
3 (удовлетворительно)	6-7 баллов	от 60% до70%
2 (неудовлетворительно)	5 и менее баллов	от 0% до 50%

Задание вариант 5:

1. **Предельное поперечное (перпендикулярное оси пути) очертание, в котором, не выходя наружу, должен помещаться подвижной состав называется:**
   а) габаритом приближения строений;
   б) габаритом подвижного состава;
   в) габаритом погрузки и выгрузки.

2. Номинальный размер ширины колеи между внутренними гранями головок рельсов на прямых участках пути:
а) 1520 мм;
б) 1440 мм;
в) 1540 мм.

3. Максимальная допустимая разница по высоте между продольными осями автосцепок допускается в пассажирских поездах:
а) не более 100 мм;
б) не более 50 мм;
в) не более 70 мм.

4. На перегонах используются следующие типы светофоров:
а) предупредительные, проходные, прикрытия;
б) горочные, локомотивные, маршрутные;
в) выходные, маневровые, повторительные.

5. Грузы (кроме балласта, выгружаемого для путевых работ) должны находиться от наружной грани головки крайнего рельса не ближе:
(укажите два верных ответа)
а) при высоте до 1100мм - 2м
б) при высоте до 1200мм - 2м
в) при высоте более 1200мм – 2,5м
г) при высоте более 1100мм – 2,5м.

6. С какой скоростью разрешается движение на пригласительный сигнал:
а) с установленной скоростью;
б) не более 20 км/час;
в) не более 10 км/час.

7. Сформированный и сцепленный состав вагонов с одним или несколькими действующими локомотивами называется:

а) специальным подвижным составом;
б) поездом;
в) пассажирским поездом.

8. Запрещается эксплуатировать стрелочный перевод, если отставание остряка от рамного рельса, подвижного сердечника крестовины от усовика составляет:

а) 3мм и более
б) 4мм и более
в) 2мм и более

9. Место установки предельного столбика:
(укажите три верных ответа)

а) посередине междупутья, в том месте, где расстояние между осями сходящихся путей – 4500мм;
б) посередине междупутья, в том месте, где расстояние между осями сходящихся путей – 4100мм;
в) на расстоянии от оси крайнего пути не менее – 3100мм;
г) на перегрузочных путях, в том месте, где ширина междупутья – 3600мм;
д) на станционных путях, где не обращается подвижной состав габарита «Т», в том месте, где ширина междупутья – 3810мм.

10. Подвижной состав на станционных путях должен устанавливаться в границах, обозначенных:

а) входными и выходными светофорами;
б) сигнальными знаками «Граница станции»;
в) предельными столбиками.

Эталоны ответов ТЕСТОВ по текущему контролю

Задание вариант 1:

1. **Предельное поперечное (перпендикулярное оси пути) очертание, в котором, не выходя наружу, должен помещаться подвижной состав называется:**
   а) габаритом приближения строений;
   б) габаритом подвижного состава- ПРАВИЛЬНЫЙ
   в) габаритом погрузки и выгрузки.

2. Номинальный размер ширины колеи между внутренними гранями головок рельсов на прямых участках пути:
   а) 1520 мм - ПРАВИЛЬНЫЙ
   б) 1440 мм;
   в) 1540 мм.

3. Максимальная допустимая разница по высоте между продольными осями автосцепок допускается в пассажирских поездах:
   а) не более 100 мм;
   б) не более 50 мм;
   в) не более 70 мм – ПРАВИЛЬНЫЙ

4. **Что устанавливает ИСИ на железных дорогах РФ?**
   а) систему видимых и звуковых сигналов и типы сигнальных приборов- ПРАВИЛЬНЫЙ
   б) порядок устройства светофоров и их обслуживания;
   в) нормы содержания важнейших сооружений и устройств.

5. Назовите сигнал, подаваемый светофором, и обозначающий следующее: «разрешается движение с установленной скоростью, следующий светофор открыт требует проследование его с установленной скоростью»:
   а) один желтый;
   б) один желтый мигающий- ПРАВИЛЬНЫЙ
   в) два желтых.

6. Диском какого цвета подается сигнал «Поезд проследовал опасное место»?
   а) желтого цвета;
   б) зеленого цвета; ПРАВИЛЬНЫЙ
   в) красного цвета.

7. Предельное поперечное (перпендикулярное оси пути) очертание, внутрь которого не должны заходить никакие части сооружений и устройств называется:
   а) габаритом приближения строений- ПРАВИЛЬНЫЙ
   б) габаритом подвижного состава
   в) габаритом погрузки и выгрузки.

8. Границами станций на однопутных участках являются:
   а) входные светофоры ПРАВИЛЬНЫЙ
   б) выходные светофоры;
   в) сигнальные знаки «Граница станции».

9. Что является основой организации движения поездов:
   а) ТРА станции;

б) технологический процесс;
в) график движения поездов- ПРАВИЛЬНЫЙ

10. Для чего служат сигналы?

а) для управления перевозками пассажиров и грузов;
б) для обеспечения безопасности движения, организации движения поездов и маневровой работы - ПРАВИЛЬНЫЙ
в) для четкой и бесперебойной передачи определенных приказов.

3.2.2. Типовые задания для оценки знаний З2, З3; У1 (рубежный контроль)

Перечень объектов контроля и оценки

Наименование объектов контроля и оценки	Основные показатели оценки результата	Оценка
З2 правила технической эксплуатации железных дорог РФ и инструкции, регламентирующие безопасность движения: Инструкцию по движению поездов и маневровой работе на железных дорогах РФ, Инструкцию по сигнализации на железных дорогах РФ, Инструкцию по обеспечению безопасности движения при производстве работ по техническому обслуживанию и ремонту устройств СЦБ, Инструкцию по обеспечению безопасности движения при производстве путевых работ, регламент действий работников, связанных с движением поездов в аварийных ситуациях	точность и грамотность соблюдения требований к устройствам сигнализации и связи; точность и грамотность соблюдения требований к устройствам электроснабжения железных дорог ; точность и грамотность соблюдения требований инструкции по сигнализации на железных дорогах РФ	интерпретация результатов наблюдений за деятельностью обучающегося в процессе освоения образовательной программы дисциплины
З3 порядок мер по ликвидации последствий браков, аварий, крушений и стихийных бедствий	точность и грамотность исполнения требований при организации движения поездов в стандартных и нестандартных ситуациях;	интерпретация результатов наблюдений за деятельностью обучающегося в процессе освоения образовательной программы дисциплин

У1 Определять соответствие технического состояния основных сооружений и устройств железных дорог, подвижного состава требованиям Правил технической эксплуатации железных дорог, обеспечивая полную безопасность движения поездов и безопасность пассажиров, эффективное использование технических средств, сохранность перевозимых грузов.	осуществлять диагностику правильности классификации основных сооружений и устройств железных дорог; точность и грамотность при выборе учебной, справочной и нормативной литературы; осуществлять обоснованный выбор порядка действий работников в различных ситуациях; соответствие знаний норм и допусков содержания сооружений и устройств требованиям нормативной документации	интерпретация результатов наблюдений за деятельностью обучающегося в процессе освоения образовательной программы дисциплины

ТЕСТЫ

по разделу: Система сигнализации на железнодорожном транспорте.

Вариант 1

Часть 1.1.

1. один желтый огонь на светофоре – это…

1)"Разрешается движение с готовностью остановиться; следующий светофор закрыт"

2) "Разрешается проследование светофора с уменьшенной скоростью; поезд следует с отклонением по стрелочному переводу; следующий светофор открыт"

3) "Разрешается проследование светофора с уменьшенной скоростью и готовностью остановиться у следующего светофора; поезд следует с отклонением по стрелочному переводу"

2. Один лунно-белый мигающий огонь – это…

1) пригласительный сигнал

2) условно- разрешающий

3) следовать с особой бдительностью

3. На каком расстоянии от места работ устанавливается первая петарда…

1) на расстоянии Б

2) на расстоянии Б + 50м

3) на расстоянии Б + 250м

4. Прокат по кругу катания у локомотивов, пассажирских вагонов при скоростях движения свыше 120 км/ч не допускается…

1) более 3 мм;

2) более 5 мм;

3) более 7 мм;

5.В грузовом поезде разница по высоте между продольными осями автосцепок допускается не более…

1) 100мм
2) 110мм
3) 50мм

6.При каком радиусе допускается располагать станцию на кривом участке…

1) 1500м
2) 450м
3) 350м

7.На какой сигнал входного светофора можно проехать на красный огонь…

1)пригласительный сигнал
2) условно- разрешающий
3) запрещается проезд

8.Что из перечисленного не относится к основным обязанностям…

1) удовлетворение в перевозках
2) охрана труда
3) охрана окружающей природной среды

9.На каком расстоянии от места работ устанавливается желтый щит…

1) на расстоянии Б
2) на расстоянии Б + 50м
3) на расстоянии Б + 250м

10. Перегон закрывается по уширению при ширине колеи…

1) 1574 мм
2) 1530мм
3) 154 8мм

Часть 1.2.

Перечислить сигналы тревоги. В каких случаях и как подаются сигналы тревоги, бдительности и оповестительный сигналы.

Часть 1.3.

Перечислить какие сигнальные знаки применяются для ограждения мест производства работ сигналами остановки и как они устанавливаются при условиях: участок дороги – однопутный, фронт работ менее 200м.

Эталоны ответов:

Часть 1.1.

№ задания	1	2	3	4	5	6	7	8	9	10
Вариант ответа	2	1	2	2	1	1	1	2	3	3

Часть 1.2.

Оповестительный сигнал - один длинный свисток локомотива (моторвагонного поезда) и дрезины подается: при приближении поезда к станциям, путевым постам, пассажирским остановочным пунктам, переносным и ручным сигналам, требующим уменьшения скорости,

сигнальным знаком "С", выемкам, кривым участкам пути, тоннелям, переездам, съемным дрезинам, съемным ремонтным вышкам, путевым вагончикам и другим съемным подвижным единицам; при приближении поезда к месту работ начиная с километра, предшествующего указанному в предупреждении, независимо от наличия переносных сигналов; при восприятии ручного сигнала "Опустить токоприемник", подаваемого сигналистом; при приближении к находящимся на пути людям и в других случаях, указанных в приказах начальника железной дороги.

Сигнал бдительности подается **одним коротким и одним длинным** свистком локомотива и периодически повторяется при пригласительном сигнале , условно-разрешающем, при приеме поезда по неправильному пути, при снятии петард.

Сигналы тревоги подаются гудками, свистками локомотивов и дрезин, сиренами, духовыми рожками, воинскими сигнальными трубами, ударами в подвешенные металлические предметы.

Сигнал "Общая тревога"подается группами из **одного длинного и трех коротких звуков в следующих случаях:** при обнаружении на пути неисправности, угрожающей безопасности движения; при остановке поезда в снежном заносе, крушении поезда и в других случаях, когда требуется помощь.

Сигнал "Пожарная тревога" подается группами из **одного длинного и двух коротких** звуков. Сигнал подается при необходимости каждым работником железной дороги.

Сигнал "Воздушная тревога" подается протяжным звучанием сирен, а также **рядом коротких** звуков непрерывно в течение 2-3 минут. Сигнал подается при необходимости: в воинских поездах - по распоряжению наблюдателя, выделяемого из личного состава перевозимой части; в других поездах - машинистом локомотива, ведущего поезд.

Сигнал "Радиационная опасность" или"Химическая тревога" подается в течение 2-3 минут: Сигнал подается при необходимости: на перегонах - свистками локомотивов и дрезин группами из **одного длинного и одного короткого** звуков ;на станциях - частыми ударами в подвешенные металлические предметы.

Часть 1.3.

Сигнальные знаки, применяющиеся для ограждения мест производства работ сигналами остановки:

красный щит – устанавливается за 50м от места работ внутри колеи ближе к правому рельсу;

три петарды устанавливаются в шахматном порядке через 20м, первая петарда (от места работ) устанавливается на расстоянии Б (табличное значение);

желтый щит устанавливается на расстоянии 200м от первой петарды;

сигналисты, установив желтые щиты и петарды, отходят к месту работ за 20м от первой петарды с красными ручными сигналами.

Желтый щит» устанавливаются на обочине за 3100мм от оси пути.

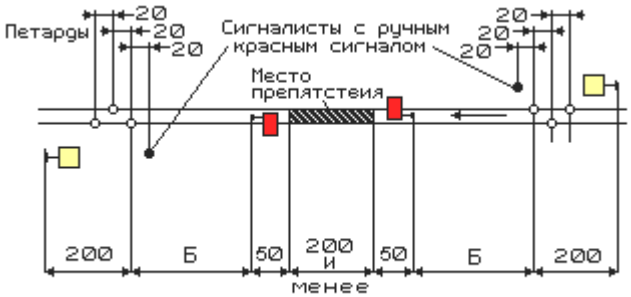

Критерии оценки:
Каждое правильно выполненное задание части 1.1 – 1 балл.
Задание части 1.2 – 10 баллов.
Задание части 1.3 - 10 баллов.
Максимальное количество баллов – 30 баллов.

Отметка (оценка)	Количество правильных ответов в баллах	Количество правильных ответов в процентах
5 (отлично)	27-30 баллов	от 90% до 100%
4 (хорошо)	22- 26 баллов	от 74% до 89 %
3 (удовлетворительно)	16-21 баллов	от 60% до 74%
2 (неудовлетворительно)	менее 16 баллов	от 0% до 59%

4.КОНТРОЛЬНО-ОЦЕНОЧНЫЕ МАТЕРИАЛЫ ДЛЯ ПРОМЕЖУТОЧНОЙ АТТЕСТАЦИИ ПО УЧЕБНОЙ ДИСЦИПЛИНЕ

Контроль и оценка результатов освоения дисциплины осуществляется преподавателем в процессе проведения практических занятий, ответы на контрольные вопросы, а также выполнения обучающимися индивидуальных заданий. Промежуточный контроль в форме экзамена. Студент допущен до экзамена, если выполнены и зачтены практические работы.

Предметом оценки являются умения и знания. Контроль и оценка результатов освоения учебной дисциплины осуществляется преподавателем в процессе проведения практических занятий, а также выполнения обучающимися индивидуальных заданий (сообщений и презентаций). Итоговый контроль в форме дифференцированного зачета.

Оценка освоения дисциплины предусматривает использование сочетания накопительной/рейтинговой системы оценивания и проведения экзамена по дисциплине.

I. ПАСПОРТ

Назначение:

КОМ предназначен для контроля и оценки результатов освоения учебной дисциплины «Техническая эксплуатация железных дорог и безопасность движения»
обучающийся должен обладать предусмотренными ФГОС по специальности **23.02.01** Организация перевозок и управление на транспорте (по видам) следующими умениями, знаниями, которые формируют профессиональную компетенцию:

Умения

У1 Определять соответствие технического состояния основных сооружений и устройств железных дорог, подвижного состава требованиям Правил технической эксплуатации железных дорог, обеспечивая полную безопасность движения поездов и безопасность пассажиров, эффективное использование технических средств, сохранность перевозимых грузов.

Знания

З1 общие обязанности работников железнодорожного транспорта; основные сооружения и устройства железных дорог, подвижной состав, требования и нормы его содержания, организацию движения поездов и принципы сигнализации; порядок обеспечения безопасности движения;

З2 правила технической эксплуатации железных дорог РФ и инструкции, регламентирующие безопасность движения: Инструкцию по движению поездов и маневровой работе на железных дорогах РФ, Инструкцию по сигнализации на железных дорогах РФ, Инструкцию по обеспечению безопасности движения при производстве работ по техническому обслуживанию и ремонту устройств СЦБ, Инструкцию по обеспечению безопасности движения при производстве путевых работ, регламент действий работников, связанных с движением поездов в аварийных ситуациях;

З3 - порядок мер по ликвидации последствий браков, аварий, крушений и стихийных бедствий.

Тесты на экзамен по ТЭ и БД (при использовании дистанционной формы обучения)

Критерии оценки:
Каждый правильный ответ – 1 балл.
Максимальное количество баллов – 50 баллов.

Отметка (оценка)	Количество правильных ответов в баллах	Количество правильных ответов в процентах
5 (отлично)	45-50 баллов	от 90% до 100%
4 (хорошо)	37- 44 баллов	от 74% до 89 %
3 (удовлетворительно)	30-36 баллов	от 60% до 73%
2 (неудовлетворительно)	менее 30 баллов	от 0% до 59%

1.Текст вопроса: «Что устанавливают ПТЭ и в каком разделе установлены правила обеспечения безопасности движения поездов и маневровой работы для работников хозяйства перевозок (выбрать формулировку согласно ПТЭ)?»
Варианты ответов:
1. «Порядок движения поездов на перегонах и производства маневров на станциях в нормальных и нестандартных условиях - раздел VI ПТЭ».
2. «Порядок обеспечения безопасности поездной и маневровой работы посредством устройств сигнализации на железнодорожном транспорте - приложение 3 к ПТЭ».
3. **«ПТЭ для работников хозяйства перевозок устанавливают систему организации движения поездов, а также определяют действия работников железнодорожного транспорта при технической эксплуатации железнодорожного транспорта РФ общего и необщего пользования. Приложение № 6 к ПТЭ».**

2.Текст вопроса: «Какие из нижеперечисленных раздельных пунктов могут ограничивать межстанционный перегон?»
Варианты ответов:
1. «Станции и разъезды».
2. «Только станции».
3. «Железнодорожные станции, разъезды и обгонные пункты».

3.Текст вопроса: «Какой подвижной состав из нижеперечисленного, отправляемый на перегон, рассматривается как поезд?»
Варианты ответов:
1. «Сформированный и сцепленный состав вагонов с одним или несколькими действующими локомотивами или моторными вагонами, имеющий установленные сигналы».
2. «Сформированный и сцепленный состав вагонов с одним или несколькими действующими локомотивами или моторными вагонами, имеющий установленные сигналы, а также одиночный локомотив и любая другая подвижная единица ССПС».
3. «Сформированный и сцепленный состав вагонов с одним или несколькими действующими локомотивами или моторными вагонами с включенными и опробованными автотормозами».

4.Текст вопроса: «Какой грузовой поезд считается длинносоставным?»
Варианты ответов:
1. «Грузовой поезд, имеющий длину (в условных вагонах), превышающую вместимость приемо-отправочных путей станций формирования и назначения поезда».

2. «Грузовой поезд, имеющий в составе 300 осей и более».
3. «**Грузовой поезд, длина которого (в условных вагонах) превышает максимальную норму, установленную графиком движения на участке следования этого поезда».**

5.Текст вопроса: «Какая скорость движения по участку (отдельным участкам) следования характеризует пассажирский поезд как высокоскоростной?»
Варианты ответов:
1. «Более 120 км/ч».
2. «Более 200 км/ч».
3. «Более 180 км/ч».

6.Текст вопроса: «Какое из приведенных определений неправильного железнодорожного пути соответствует ПТЭ?»
Варианты ответов:
1. «- железнодорожный путь, по которому осуществляется движение поездов в направлении, соответствующему правилам левостороннего движения».
2. «- железнодорожный путь, по которому осуществляется движение поездов в направлении, противоположном специализированному направлению».
3. «- железнодорожный путь, по которому осуществляется движение поездов в направлении, противоположном правостороннему направлению».

7.Текст вопроса: «Укажите ответ соответствующий понятию стрелка?»
Варианты ответов:
1. «- стрелочный перевод».
2. «- рамный рельс, остряки, переводной механизм, крестовина с подвижным сердечником при ее наличии».
3. «- переводной механизм, служащий для перевода железнодорожного подвижного состава с одного железнодорожного пути на другой».

8.Текст вопроса: «Что такое централизованная стрелка?»
Варианты ответов:
1. «стрелка, остряки которой (а при наличии крестовины с подвижным сердечником и сердечник) переводятся специальным механизмом (электроприводом), управляемым с одного центрального пункта».
2. «устройство, служащее для перевода железнодорожного подвижного состава с одного железнодорожного пути на другой, состоящее из стрелок, крестовин и соединительных железнодорожных путей между ними».
3. «часть стрелочного перевода, состоящая из рамных рельсов, остряков и переводного механизма, а также крестовины с подвижным сердечником при ее наличии».

9.Текст вопроса: «Что обязан делать работник железнодорожного транспорта в случаях, угрожающих жизни и здоровью людей или безопасности движения?»
Варианты ответов:
1. «Сообщить о случившемся всеми имеющимися средствами поездному диспетчеру или дежурному по ближайшей станции».
2. «Подавать сигнал общей тревоги звуковым сигнальным прибором или голосом».
3. «Подавать сигнал остановки поезду или маневрирующему составу и принимать другие меры к их остановке».

10.Текст вопроса: «Кто несет ответственность за действия работника, проходящего стажировку?»

Варианты ответов:
1. «Лично сам работник, проходящий стажировку».
2. «Старший работник смены, которому оперативно подчинен основной дежурный работник поста (диспетчер поездной, дежурный по железнодорожной станции, диспетчер маневровый и др.)».
3. «Работник, непосредственно обслуживающий устройства (или управляющий ими), за которым закреплен работник, проходящий стажировку».

11.Текст вопроса: «Какие согласно общему требованию ПТЭ наибольшие установленные скорости движения пассажирских, рефрижераторных и грузовых поездов должны обеспечивать сооружения и устройства инфраструктуры железнодорожного транспорта?»
Варианты ответов:
1. «140 км/ч, 120 км/ч, 80 км/ч».
2. «140 км/ч, 120 км/ч, 90 км/ч».
3. «140 км/ч, 100 км/ч, 80 км/ч».

12.Текст вопроса: «На каком расстоянии от наружной грани головки крайнего рельса могут располагаться грузы при их высоте более 1200 мм?»
Варианты ответов:
1. «Не ближе 1,5 м».
2. «Не ближе 3,0 м».
3. «Не ближе 2,5 м».

13.Текст вопроса: «Высота высоких и низких пассажирских и грузовых платформ от уровня верха головок рельсов, расположенных в прямых участках железнодорожных линий со смешанным движением пассажирских и грузовых поездов»
Варианты ответов:
1. «1100 мм, 200 мм».
2. «900 мм, 180 мм».
3. «1000 мм, 190 мм».

14.Текст вопроса: «Номинальный размер ширины колеи между внутренними гранями головок рельсов на прямых участках пути и на кривых радиусом 350 м и более?»
Варианты ответов:
1. «1528 мм».
2. «1522мм».
3. «1520 мм».

15.Текст вопроса: «Не допускаемое в эксплуатации стрелочного перевода отставание остряка от рамного рельса, измеряемое против первой тяги при запертом положении стрелки?»
Варианты ответов:
1. «2 мм и более».
2. «3 мм и более».
3. «4 мм и более».

16.Текст вопроса: «Место установки предельных столбиков: в середине междупутья, где расстояние между осями сходящихся путей составляет?»
Варианты ответов:
1. «4200 мм».
2. «4600 мм».
3. «4100 мм».

17.Текст вопроса: «Чем является сигнал?»
Варианты ответов:
1. «Индикатором, служащим для ориентации работников в обстановке при поездной и маневровой работе».
2. «Дополнительным указанием, подтверждающим оперативное распоряжение, переданное машинисту или другому работнику по радиосвязи, телефону, парковой связи или лично командиром, распоряжающимся движением».
3. «Требованием, подлежащим безусловному выполнению».

18.Текст вопроса: «Что означает понятие "светофор закрыт"?»
Варианты ответов:
1. «На светофоре горит красный или синий огонь».
Признаки варианта ответа: правильный.
2. «На светофоре горит белый огонь».
Признаки варианта ответа: неправильный, критический.
3. «Огни светофора погашены».

19.Текст вопроса: «Разница по высоте между продольными осями автосцепок в грузовом поезде (не более)?»
Варианты ответов:
1. «110 мм».
2. «100 мм».
3. «90 мм».

20.Текст вопроса: «Разница по высоте между продольными осями автосцепок между локомотивом и первым груженым вагоном грузового поезда (не более)?»
Варианты ответов:
1. «120 мм».
2. «100 мм».
3. «110 мм».

21.Текст вопроса: «Чем является график движения поездов?»
Варианты ответов:
1. «Графическим документом, дублирующим расписание движения поездов».
2. «Наглядным средством контроля поездного диспетчера (ДНЦ) за движением поездов».
3. «Основой организации движения поездов».

22.Текст вопроса: «Что является границами раздельного пункта на электрифицированных однопутных участках?»
Варианты ответов:
1. «Входные светофоры».
2. «Стыки рамных рельсов противошерстных или предельные столбики пошерстных входных стрелочных переводов со стороны каждого подхода к раздельному пункту».
3. «Воздушные промежутки, разделяющие контактную сеть станции от контактной сети прилегающих перегонов».

23.Текст вопроса: «Какие вопросы из нижеперечисленных (в кратком изложении) регламентирует техническо-распорядительный акт (ТРА) станции?»
Варианты ответов:

1. «Порядок использования технических средств станции, обеспечивающий безопасность движения поездов и маневровой работы».
2. «Порядок выполнения технологических операций с поездами и производства маневровой работы на станции».
3. «Порядок производства технической, грузовой и коммерческой работы на станции».

24.Текст вопроса: «Максимально допускаемая скорость при следовании по свободному пути одиночного локомотива или маневрового состава локомотивом вперед с включенными и опробованными автотормозами (не более)?»
Варианты ответов:
1. «70 км/час».
2. «50 км/час».
3. «60 км/час».

25.Текст вопроса: «Максимально допускаемая скорость подхода локомотива (одиночного или с вагонами) к вагонам (не более)?»
Варианты ответов:
1. «3 км/час».
2. «4 км/час».
3. «5 км/час».

26.Текст вопроса: «Какие вагоны из нижеперечисленных не допускается ставить в поезда (выбрать формулировку, соответствующую ПТЭ)?»
Варианты ответов:
1. «Вагоны, загруженные сверх норматива».
2. «Вагоны, загруженные сверх их грузоподъемности».
3. «Груженые вагоны с нагрузкой более 20 тонн на ось брутто».
27.Текст вопроса: «На основании приказа какого работника производится закрытие и открытие перегонов или отдельных путей перегонов, а также переход с одних средств сигнализации и связи на другие?»
Варианты ответов:
1. «Поездного диспетчера».
2. «Начальника станции».
3. «Дежурного по соседней станции».

28.Варианты ответов:
1. «Наличие красного огня на расположенных подряд трех и более проходных светофорах».
2. «Наличие разрешающего огня на выходном или проходном светофоре при занятом блок-участке».
3. «Наличие красного огня на расположенных подряд четырех и более проходных светофорах».

29.Текст вопроса: «При какой неисправности устройств СЦБ из нижеперечисленных действие ПАБ прекращается?»
Варианты ответов:
1. «Ложная занятость межстанционного или межпостового перегона».
2. «Невозможность закрытия маневрового светофора».
3. «Невозможность закрытия выходного или проходного светофора».

30.Текст вопроса: «Какие действия из нижеперечисленных не допускаются при организации движения поездов по ТСС?»
Варианты ответов:

1. «Делать запрос об отправлении поезда, когда перегон еще занят другим поездом».
2. «Отправлять поезд в каждом отдельном случае без устного разрешения поездного диспетчера (независимо от наличия соответствующей поездной телефонограммы)».
Признаки варианта ответа: неправильный, критический.
3. «Отправлять поезд, если после получения поездной телефонограммы о согласии соседней станции на прием поезда внезапно прекратилась связь между ДСП по тому виду связи, по которому это согласие было получено».

31.Текст вопроса: «Какие данные машинист остановившегося на перегоне поезда обязан сообщить ДСП (ДНЦ) при затребовании помощи?»
Варианты ответов:
1. «Время и причину затребования помощи».
2. «Километр, на котором остановился поезд (без указания пикета), продольный профиль отрезка пути под составом поезда и в связи с чем требуется помощь».
3. **«На каком километре и пикете находится голова поезда, в связи с чем требуется помощь и время ее затребования».**

32.Текст вопроса: «По какому разрешению восстановительные, пожарные поезда, ССПС и вспомогательные локомотивы следуют на перегон, где требуется произвести восстановительные работы (оказать помощь и др.)?»
Варианты ответов:
1. «По разрешению на бланке белого цвета с двумя красными полосами по диагоналям формы ДУ-56».
2. «По разрешению на бланке белого цвета с красной полосой по диагонали формы ДУ-64».
3. «При закрытии действия основных средств сигнализации и связи на данном перегоне - по путевой записке формы ДУ-50».

33.Текст вопроса: «По каким разрешениям хозяйственные поезда могут отправляться на перегон (путь перегона), закрытый приказом ДНЦ для ремонта сооружений и устройств?»
Варианты ответов:
1. «По разрешению ф. ДУ-54 (при автоблокировке), ф. ДУ-52 (при полуавтоблокировке) по путевой записке ф. ДУ-50 в случае закрытия блокировки».
2. «Только по путевой записке ф. ДУ-50 (блокировка в таких случаях закрывается в обязательном порядке)».
3. «По разрешению ф. ДУ-64 (белый бланк с красной полосой по диагонали)».

34.Текст вопроса: «Кто является руководителем маневров (в общих случаях)? Выбрать полный ответ в соответствии с ИДП, не содержащий лишнего».
Варианты ответов:
1. «Составитель поездов или главный кондуктор».
2. «Составитель поездов, поездной диспетчер, диспетчер маневровый, дежурный по парку».
3. «Дежурный по парку, дежурный по сортировочной горке, диспетчер маневровый».

35.Текст вопроса: «Допускается ли пропуск подвижного состава по взрезанной стрелке при маневрах впредь до ее осмотра и ремонта?»
Варианты ответов:
1. «Не допускается».
2. «Допускается после запирания стрелки на закладку и навесной замок».
3. «Допускается после внешнего осмотра стрелки руководителем маневров, если неисправности ее не обнаружено».

36.Текст вопроса: «На какой срок могут подавать заявки о выдаче предупреждений в связи с выполнением предвиденных работ начальники подразделений пути, СЦБ, электроснабжения и связи или их заместителями?»
Варианты ответов:
1. «До 5 суток».
2. «До 15 суток».
3. «До 20 суток».

37.Текст вопроса: «Как должна закрепляться и запираться стрелка ЭЦ перед выключением ее с сохранением пользования сигналами?»
Варианты ответов:
1. «На закладку и навесной замок».
2. «На типовую скобу».
3. «На типовую скобу, закладку и навесной замок».

38.Текст вопроса: «Какие вагоны должны ставиться в качестве прикрытия вагонов с ВМ в поездах и при маневрах? Выбрать ответ, соответствующий ИДП».
Варианты ответов:
1. «Только груженые вагоны».
2. «Только цельнометаллические крытые и полувагоны, как груженые, так и порожние».
3. «Порожние вагоны или вагоны, загруженные неопасными грузами».

39.Текст вопроса: «Какие по способу восприятия бывают сигналы?».
Варианты ответов:
1.Звуковые и радиосигналы.
2. Видимые и звуковые.
3.Видимые, звуковые и тепловые.

40.Текст вопроса: «Какой тип светофоров по назначению применяется для разрешения или запрещения поезду проследовать из одного района железнодорожной станции в другой?».
Варианты ответов:
1. Маневровый.
2. Маршрутный.
3. Проходной.

41.Текст вопроса: «Какое требование предъявляет один желтый и один зеленый огни горочного светофора?»
Варианты ответов:
1. **Разрешается роспуск вагонов со скоростью, промежуточной между установленной и уменьшенной**.
2. Разрешается роспуск вагонов с установленной скоростью.
3. Разрешается горочному (маневровому) локомотиву проследовать через горб горки в подгорочный парк и производить маневры на железнодорожном пути сортировочного парка

42.Текст вопроса: «Как ограждаются пассажирские вагоны, стоящие на отдельных железнодорожных путях?»
Варианты ответов:
1. Ограждаются сигналами уменьшения скорости, устанавливаемыми на железнодорожных путях общего пользования на оси железнодорожного пути на расстоянии не менее 50 м.

2. Ограждаются переносными красными сигналами, устанавливаемыми на железнодорожных путях общего пользования на оси железнодорожного пути на расстоянии не менее 50 м.
3. Никак не ограждаются.

43.Текст вопроса: «Какими бывают видимые сигналы по времени их применения?».
Варианты ответов:
1. Круглосуточные, ночные и сигналы, работающие в условиях плохой видимости.
2. Круглосуточные, дневные и ночные.
3. Круглосуточные и дневные.

44.Текст вопроса: «Какой тип светофоров по назначению применяется для ограждения мест пересечений железнодорожных путей в одном уровне другими железнодорожными путями, трамвайными путями и троллейбусными линиями, разводных мостов и участков, проходимых с проводником?».
Варианты ответов:
1. Заградительный.
2. Прикрытия.
3. Предупредительный.

45.Текст вопроса: «Какой тип светофоров по назначению применяется для разрешения или запрещения въезда железнодорожного подвижного состава в производственное помещение и выезда из него на железнодорожных путях необщего пользования?».
Варианты ответов:
1. Прикрытия.
2. Въездной (выездной).
3. Технологический.

46. Текст вопроса: «Что обозначают два желтых огня, из них верхний мигающий, подаваемые светофором?».
Варианты ответов:
1. Разрешается движение с готовностью остановиться; следующий светофор закрыт.
2. Разрешается движение с установленной скоростью; следующий светофор открыт и требует проследования его с уменьшенной скоростью.
3. Разрешается проследование светофора с уменьшенной скоростью; поезд следует с отклонением по стрелочному переводу; следующий светофор открыт.

47.Текст вопроса: «Что обозначает один желтый огонь, подаваемый светофором?».
Варианты ответов:
1. Разрешается движение с готовностью остановиться; следующий светофор закрыт.
2. Разрешается движение с установленной скоростью; следующий светофор открыт и требует проследования его с уменьшенной скоростью.
3. Разрешается проследование светофора с уменьшенной скоростью; поезд следует с отклонением по стрелочному переводу; следующий светофор открыт.

48.Текст вопроса: «Каким сигналом должен ответить машинист локомотива на требование произвести пробное торможение (после устного предупреждения)?»
Варианты ответов:
1. Одним длинным свистком локомотива.
2. Одним коротким свистком локомотива.
3. Одним длинным и одним коротким свистком локомотива.

49.Текст вопроса: «Каким сигналом должен ответить машинист локомотива на требование отпустить тормоза?»
Варианты ответов:
1. Двумя длинными свистками локомотива.
2. Двумя короткими свистками локомотива.
3. Одним длинным и одним коротким свистком локомотива.

50.Текст вопроса: «Как сигналисты и дежурные стрелочных постов должны встречать поезда в случае пропуска их по главному железнодорожному пути без остановки на железнодорожной станции в дневное время?»
Варианты ответов:
1. С желтым огнем ручного фонаря.
2. Со свернутым желтым флагом.
3. С развернутым желтым флагом.

Экзаменационные билеты

Критерии оценки:
Каждое правильно выполненное задание части А – 1 балл.
Задание части В – 10 баллов.
Задание части С расчетное. Правильно выполненный расчет - 10 баллов.
Максимальное количество баллов – 30 баллов.

Отметка (оценка)	Количество правильных ответов в баллах	Количество правильных ответов в процентах
5 (отлично)	27-30 баллов	от 90% до 100%
4 (хорошо)	22- 26 баллов	от 74% до 89 %
3 (удовлетворительно)	16-21 баллов	от 55% до 74%
2 (неудовлетворительно)	менее 16 баллов	от 0% до 59%

Рассмотрено предметной (цикловой) комиссией специальности 23.02.01 Протокол № _____ «____»_____ 2021 г. Председатель ПЦК _____ И.Г. Егорова «____»_____ 2021 г.	**ЭКЗАМЕН** **ЭКЗАМЕНАЦИОННЫЙ БИЛЕТ № 1** Техническая эксплуатация железных дорог и безопасность движения Группа: **Очное отделение**	УТВЕРЖДАЮ Зам.директора по УР _____ С.А.Семикозова «____»_____2021 г.

Оцениваемые компетенции: ПК 1.1, ПК 1.2, ПК1.3, ПК 2.1, ПК 2.2, ПК 2.3, ОК1, ОК2, ОК3, ОК4, ОК5, ОК6, ОК7, ОК8, ОК9

Часть А

Внимательно прочтите задания тестов и выберите правильные ответы из нескольких предложенных. На листе для ответов под номером выполняемого задания теста поставьте буквы соответствующие правильному ответу.

1. Диском желтого цвета подается сигнал:

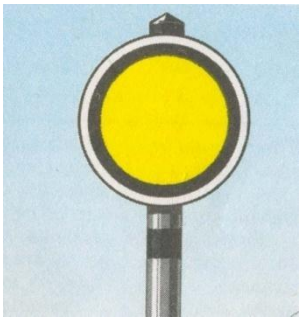

а) Разрешается движение с уменьшенной скоростью и готовностью проследовать опасное место, огражденное знаками «начало опасного места» и «конец опасного места» со скоростью указанной в предупреждении.
б) Разрешается движение с уменьшенной скоростью и готовностью проследовать опасное место, огражденное знаками «Начало опасного места» и «Конец опасного места» со скоростью установленной владельцем инфраструктуры или владельцем ж. д. путей необщего пользования.
в) «Начало опасного места»

2. Этот светофор подает сигнал «один синий огонь»:

а) разрешается производство маневров
б) запрещается производство маневров
в) запрещается проследовать с одного района станции в другой

3. Данный ручной сигнал:

а) «Стой!»
б) «Тише».
в) «Движение управлением вперёд».
г) «Движение управлением назад».

4.Выходные светофоры разрешают или запрещают:

а) Следовать с одного блок – участка на другой.
б) Следовать со станции на перегон.
в) Следовать с перегона на станцию.

5.Минимальное межосевое расстояние на прямых участках двухпутных перегонов:

а) 3600мм
б) 4100мм

в) 4500мм

6. Расстояние от оси пути до высокой пассажирской или грузовой платформы:
а) 2450мм
б) 1745мм
в) 1920мм
7.Порядок закрепления вагонов и составов для каждой отдельной станции с учетом местных условий указывается:
а) в технологическом процессе работы станции
б) в инструкции по охране труда
в) в техническо-распорядительном акте станции

8.Номинальный размер ширины железнодорожной колеи на прямых участках и кривых радиусом 350м и более.
а) 1512мм
б) 1520мм
в) 1524мм

9. При повреждении линий связи и СЦБ их восстановление должно производиться в следующей очередности: *(указать очередность)*
а) каналы и тракты магистральной связи;
б) каналы и тракты систем железнодорожной сигнализации, централизации и блокировки, в т.ч. электрожезловой системы;
в) каналы и тракты, обеспечивающие действие поездной диспетчерской связи;
г) остальные каналы связи и сигнализации, централизации и блокировки;

10. Предупреждения на длительные сроки (более 10 суток) устанавливаются приказами:
а) начальника железнодорожной станции
б) начальников служб соответствующих структурных подразделений по характеру предупреждения
в) владельца инфраструктуры или владельца железнодорожных путей необщего пользования

Часть Б.

Перечислите неисправности автоблокировки, при которых прекращается действие АБ.

Часть В.

Решить задачу:
Состав однородных по весу вагонов располагается по всей полезной длине пути от точки «А» до точки «Б».

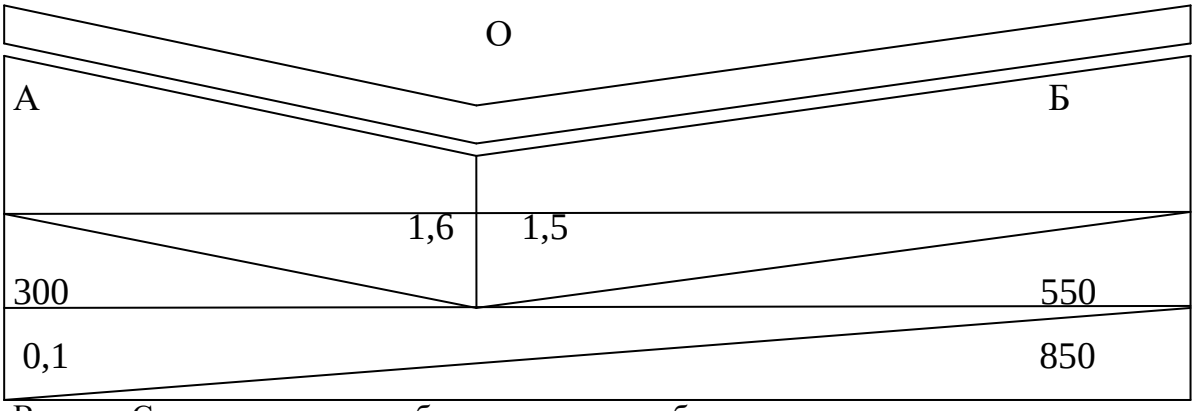

Вопрос: Сколько тормозных башмаков должно быть уложено для закрепления состава со стороны «А» и со стороны «Б».

Преподаватель_____ Еремцов А.А.
филиал СамГУПС в г. Казани

Рассмотрено предметной (цикловой) комиссией специальности 23.02.01 Протокол № _____ «____»_____ 2021 г. Председатель ПЦК _____ И.Г. Егорова «____»_____ 2021 г.	**ЭКЗАМЕН** **ЭКЗАМЕНАЦИОННЫЙ БИЛЕТ № 2** Техническая эксплуатация железных дорог и безопасность движения Группа: **Очное отделение**	УТВЕРЖДАЮ Зам.директора по УР _____ С.А.Семикозова «____»_____2021 г.

Оцениваемые компетенции: ПК 1.1, ПК 1.2, ПК1.3, ПК 2.1, ПК 2.2, ПК 2.3, ОК1, ОК2, ОК3, ОК4, ОК5, ОК6, ОК7, ОК8, ОК9

Часть А

Внимательно прочтите задания тестов и выберите правильные ответы из нескольких предложенных. На листе ответов под номером выполняемого задания теста поставьте буквы соответствующие правильному ответу.

1. Этот сигнал несет приказ:

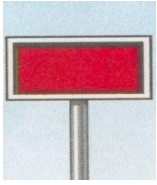

а) «Стой! Следующий блок – участок занят»;
б) «Стой! Зараженная зона»;
в) «Стой! Запрещается проезжать сигнал».

2. Этот светофор подает сигнал «один лунно-белый огонь»:

а) разрешается производство маневров
б) запрещается производство маневров
в) разрешается проследовать с одного района станции в другой
г) запрещается проследовать с одного района станции в другой

3. Данный ручной сигнал:

а) «Стой!»
б) «Тише»
в) «Движение управлением вперёд»
г) «Движение управлением назад»

4. Заградительные светофоры:

а) Требуют остановки при опасностях для движения, возникших на железнодорожных переездах, крупных искусственных сооружениях и обвальных местах.
б) Предупреждают о показании основного светофора.
в) Для оповещения о разрешающем показании выходного, маршрутного и о показании горочного светофора, когда по местным условиям видимость основного светофора не обеспечивается.

5. Движением маневрового локомотива на станции руководит только один работник – руководитель маневров – это:

а) маневровый диспетчер
б) дежурный по станции
в) составитель поездов

6. В эксплуатации не допускается ширина колеи менее:
а) 1512мм
б) 1520мм
в) 1524мм
7. К какой категории поездов относятся восстановительные, пожарные, снегоочистители, локомотивы, специальный самоходный подвижной состав, назначаемые для восстановления нормального движения?
а) поезда назначаемые, по особым требованиям
б) первоочередные (внеочередные)
в) очередные

8. Предупреждение, это специальный бланк:
а) белого цвета с красной полосой по диагонали, ф. ДУ-64
б) белого цвета с двумя красными полосами по диагонали, ф. ДУ-56
в) белого цвета с желтой полосой по диагонали, ф. ДУ-61, или распечатанный на белой бумаге без желтой полосы, по установленной форме, с использованием ЭВМ

9. Минимальное межосевое расстояние между вторым и третьим путями на перегонах трехпутных и четырехпутных линий на прямых участках пути.
а)5000мм
б)4800мм
в)4100мм

10. Помещения станционных постов централизации и стрелочных постов должны иметь сигнальные приборы, инвентарь, инструменты и материалы по нормам установленным:
а) начальником станции
б) министром транспорта РФ
в) владельцем инфраструктуры, владельцем железнодорожных путей необщего пользования.

Часть Б.

Перечислите вагоны которые запрещено ставить в поезда.

Часть В.

Решить задачу:
Группа из 10 вагонов располагается на части пути на одном склоне «ямы» от точки «О» до точки «Б».

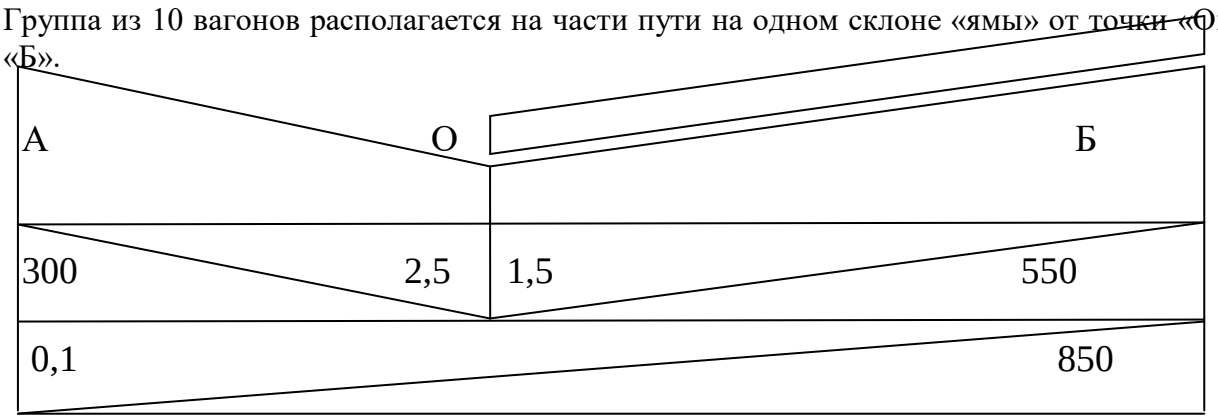

Вопрос: Вычислите сколько тормозных башмаков и с какой стороны необходимо уложить для закрепления однородного подвижного состава?

Преподаватель_____ Еремцов А.А.

Рассмотрено предметной (цикловой) комиссией специальности 23.02.01 Протокол № _____ «____»_____ 2021 г. Председатель ПЦК _____ И.Г. Егорова «____»_____ 2021 г.	**ЭКЗАМЕН** **ЭКЗАМЕНАЦИОННЫЙ БИЛЕТ № 3** Техническая эксплуатация железных дорог и безопасность движения Группа: **Очное отделение**	УТВЕРЖДАЮ Зам.директора по УР _____ С.А.Семикозова «____»_____2021 г.

Оцениваемые компетенции: ПК 1.1, ПК 1.2, ПК1.3, ПК 2.1, ПК 2.2, ПК 2.3, ОК1, ОК2, ОК3, ОК4, ОК5, ОК6, ОК7, ОК8, ОК9

Часть А

Внимательно прочтите задания тестов и выберите правильные ответы из нескольких предложенных. На листе ответов под номером выполняемого задания теста поставьте буквы соответствующие правильному ответу.

1. Диском зеленого цвета подается сигнал:
а) «Конец опасного места»
б) «Поезду разрешается следовать на станцию»
в) «Поезд проследовал опасное место»

2. Данный ручной сигнал:
а)«Стой!»
б) «Движение управлением вперёд»
в) «Движение управлением назад».

3. Входные светофоры разрешают или запрещают:
а) Следовать с одного блок – участка на другой
б) Следовать со станции на перегон
в) Следовать с перегона на станцию

4. Грузы (кроме балласта, выгружаемого для путевых работ) должны находиться от наружной грани головки крайнего рельса не ближе:
(*укажите два верных ответа*)
а) при высоте до 1100мм - 2м
б) при высоте до 1200мм - 2м
в) при высоте более 1200мм – 2,5м
г) при высоте более 1100мм – 2,5м

5. Перевод централизованной стрелки с помощью курбеля осуществляется:
а) работником путевого хозяйства
б) работником дистанции сигнализации централизации и блокировки
в) работником станции согласно техническо-распорядительного акта

6. Проходной светофор с красным огнем и знаком в виде буквы «Т» прозрачно белого цвета с отражателями, нанесенном на щите закрепленном на опоре светофора:
а) Разрешает грузовому поезду проследовать светофор с красным огнем со

скорость на ж.д. путях общего пользования не более 20 км/ч, а на ж.д. путях необщего пользования не более 15 км/ч;
б)Разрешает грузовому поезду проследовать светофор с красным огнем со скорость на ж.д. путях общего пользования не более40 км/ч, а на ж.д. путях необщего пользования не более 25 км/ч, с особой бдительностью и готовность остановиться, если встретится препятствие для дальнейшего движения;
в) Разрешает грузовому поезду проследовать светофор с красным огнем со скорость на ж.д. путях общего пользования не более15 км/ч, а на ж.д. путях необщего пользования не более 7 км/ч, с особой бдительностью и готовность остановиться, если встретится препятствие для дальнейшего движения.

7. Минимальная ширина земляного полотна по верху, на однопутных линиях на прямых участках.
а) 5,5м
б) 5,0м
в) 6,0м.

8. Сформированные грузовые поезда в зависимости от их назначения должны быть определенного веса и длины в соответствии с нормами установленными:
(укажите два верных ответа)
а) в техническо-распорядительном акте станции
б) в плане формировании поездов
в) в графике движения.

9. В эксплуатации не допускается ширина колеи более:
а) 1524мм
б) 1540мм
в) 1548мм.

10. Приоритетность поездов расставить в порядке очередности:
а) перевозки пассажиров в пределах Российской Федерации в дальнем следовании (высокоскоростные, скоростные, скорые пассажирские поезда);
б) воинские перевозки;
в) перевозки пассажиров в международном сообщении (высокоскоростные, скоростные, скорые пассажирские поезда);

Часть Б.

Что является границами станции на однопутных, двухпутных перегонах?

Часть В.

Группа из 20 вагонов располагается на части пути на одном склоне «ямы» от точки «О» до точки «А».

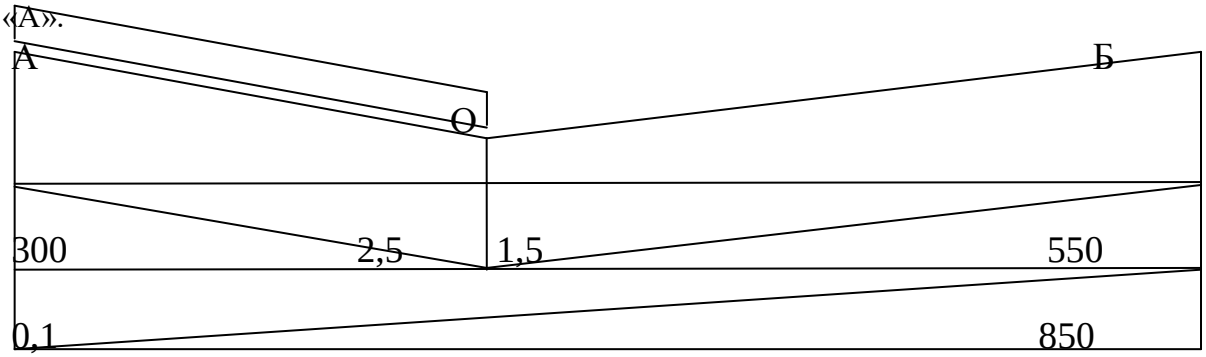

Сколько и с какой стороны необходимо уложить тормозных башмаков для закрепления однородного подвижного состава?

Преподаватель_____ Еремцов А.А.

Рассмотрено предметной (цикловой) комиссией специальности 23.02.01 Протокол № _____ «____»_____ 2021 г. Председатель ПЦК _____ И.Г. Егорова «____»_____ 2021 г.	**ЭКЗАМЕН** **ЭКЗАМЕНАЦИОННЫЙ БИЛЕТ № 4** Техническая эксплуатация железных дорог и безопасность движения Группа: **Очное отделение**	УТВЕРЖДАЮ Зам.директора по УР _____ С.А.Семикозова «____»_____2021 г.

Оцениваемые компетенции: ПК 1.1, ПК 1.2, ПК1.3, ПК 2.1, ПК 2.2, ПК 2.3, ОК1, ОК2, ОК3, ОК4, ОК5, ОК6, ОК7, ОК8, ОК9

Часть А

Внимательно прочтите задания тестов и выберите правильные ответы из нескольких предложенных. На листе ответов под номером выполняемого задания теста поставьте буквы соответствующие правильному ответу.

1.Данный ручной сигнал:

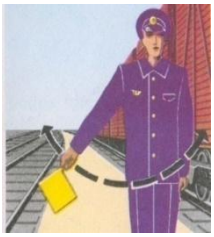

а) «Стой!»
б) «Тише».
в) «Движение управлением вперёд».
г) «Движение управлением назад».

2. Диском зеленого цвета подается сигнал:

а) «Конец опасного места»
б) «Поезду разрешается следовать на станцию»
в) «Поезд проследовал опасное место».

3. Этот светофор подает сигнал: «один красный огонь и светящийся указатель в виде буквы «Н»:

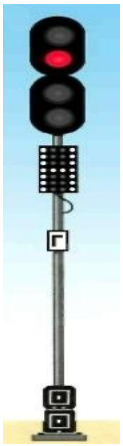

а) «Разрешается роспуск вагонов с установленной скоростью»
б) «Разрешается роспуск вагонов с уменьшенной скоростью»
в) «Разрешается роспуск вагонов со скоростью, промежуточной между установленной и уменьшенной»
г) «Осадить вагоны с горки на пути парка приема, вытяжной путь».

4. Входные светофоры разрешают или запрещают:

а) Следовать с одного блок – участка на другой.
б) Следовать со станции на перегон.
в) Следовать с перегона на станцию.
г) Следовать из одного района станции в другой.

5. Грузы (кроме балласта, выгружаемого для путевых работ) должны находиться от наружной грани головки крайнего рельса не ближе:

(*укажите два верных ответа*)
а) при высоте до 1100мм - 2м
б) при высоте до 1200мм - 2м

в) при высоте более 1200мм – 2,5м
г) при высоте более 1100мм – 2,5м

6. Минимальная ширина земляного полотна по верху, на однопутных линиях на прямых участках:
а) 5,5м
б) 5,0м
в) 6,0м

7. Сформированные грузовые поезда в зависимости от их назначения должны быть определенного веса и длины в соответствии с нормами установленными:
(укажите два верных ответа)
а) в техническо-распорядительном акте станции
б) в плане формировании поездов
в) в графике движения.

8. В эксплуатации не допускается ширина колеи более:
а) 1524мм
б) 1540мм
в) 1548мм.

9. Улавливающие тупики запрещается занимать подвижным составом:
а) грузовыми вагонами с опасными грузами
б) пассажирскими и грузовыми вагонами, занятыми людьми
в) любым подвижным составом.

10. Какой установлен порядок нумерации исходящих поездных телефонограмм:
а) ежемесячно, с первого номера начиная с 0 часов моск.вр.
б) посуточно, с первого номера начиная с 0 часов моск. вр.
в) посуточно, с первого номера начиная с 6 часов моск. вр.

Часть Б.

Перечислите неисправности автоблокировки, при которых прекращается действие ПАБ.

Часть В.

Решить задачу:
Состав однородных по весу вагонов располагается по всей полезной длине пути от точки «А» до точки «Б».

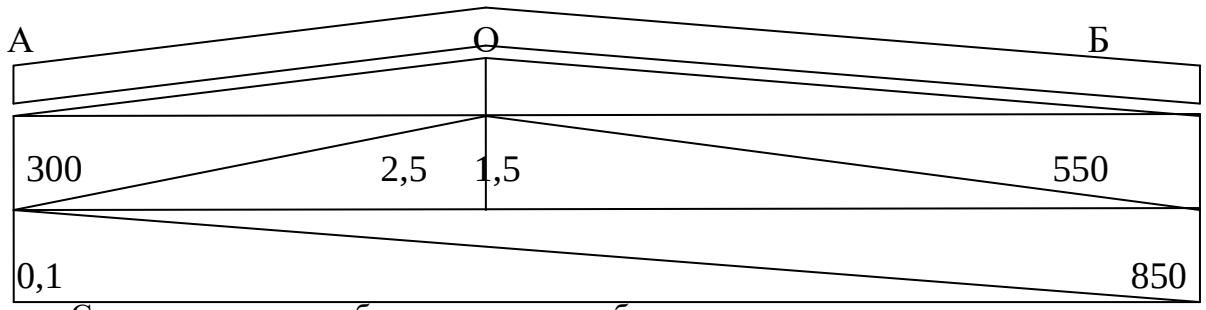

Вопрос: Сколько тормозных башмаков должно быть уложено для закрепления состав со стороны «А» и со стороны «Б».

Преподаватель_____ Еремцов А.А.

Рассмотрено предметной (цикловой) комиссией специальности 23.02.01 Протокол № _____ «____»_____ 2021 г. Председатель ПЦК _____ И.Г. Егорова «____»_____ 2021 г.	**ЭКЗАМЕН** **ЭКЗАМЕНАЦИОННЫЙ БИЛЕТ № 5** Техническая эксплуатация железных дорог и безопасность движения Группа: **Очное отделение**	УТВЕРЖДАЮ Зам.директора по УР _____ С.А.Семикозова «____»_____2021 г.

Оцениваемые компетенции: ПК 1.1, ПК 1.2, ПК1.3, ПК 2.1, ПК 2.2, ПК 2.3, ОК1, ОК2, ОК3, ОК4, ОК5, ОК6, ОК7, ОК8, ОК9

Часть А

Внимательно прочтите задания тестов и выберите правильные ответы из нескольких предложенных. На листе ответов под номером выполняемого задания теста поставьте буквы соответствующие правильному ответу.

1. Квадратный щит желтого цвета на перегоне предъявляет требование:

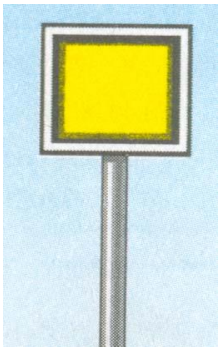

а) «Разрешается движение с уменьшенной скоростью и готовностью проследовать опасное место, огражденное знаками «Начало опасного места» и «Конец опасного места» со скоростью, установленной владельцем инфраструктуры или владельцем ж.д. путей необщего пользования;
б) «Разрешается движение с уменьшением скорости, впереди опасное место, требующее остановки или проследования с уменьшенной скоростью»;
в) «Разрешается движение, следующий светофор закрыт».

2. Данный ручной сигнал:

а) «Стой!»
б) «Тише»
в)«Движение управлением вперёд»
г) «Движение управлением назад».

3. Выходные светофоры разрешают или запрещают:
а) Следовать с одного блок – участка на другой
б) Следовать со станции на перегон
в) Следовать с перегона на станцию.

4. Улавливающие тупики запрещается занимать подвижным составом:
а) грузовыми вагонами с опасными грузами
б) пассажирскими и грузовыми вагонами, занятыми людьми
в) любым подвижным составом.

5.Максимальный допускаемый уклон, на котором должны располагаться станции, разъезды, обгонные пункты:
а) 0,01
б) 0,0025
в) 0,0015

6. Этот светофор(горочный) подает сигнал: «один желтый огонь»:
а) «Разрешается роспуск вагонов с установленной скоростью»
б) «Разрешается роспуск вагонов с уменьшенной скоростью»
в) «Разрешается роспуск вагонов со скоростью, промежуточной между установленной и уменьшенной»

7. Минимальная ширина земляного полотна по верху, на двухпутных линиях на прямых участках пути.
а) 9,1м
б) 9,6м
в) 9,5м.

8. Допускаемое возвышение одной рельсовой нити над другой на прямых участках пути:
а) 2мм
б) 6мм
в) 4мм.

9. Границами станции на однопутных участках являются:
а) входные стрелки
б) с одной стороны - входной светофор, с другой стороны – сигнальный знак «Граница станции»
в) входные светофоры.

10. При сильном (более 15 м/с) ветре, направление которого совпадает с направлением возможного ухода вагонов, норма закрепления (на каждые 200осей) увеличивается:
а) на 5 тормозных башмаков
б) на 3 тормозных башмака
в) на 7 тормозных башмаков

Часть Б.

Перечислите, что должны обеспечивать устройства контроля схода железнодорожного подвижного состава при срабатывании устройств.

Часть В.

Дан продольный профиль участка пути от точки «А» до точки «Б».путь оборудован устройствами, предотвращающими уход вагонов на маршруты приема и отправления поездов и на прилегающий перегон.

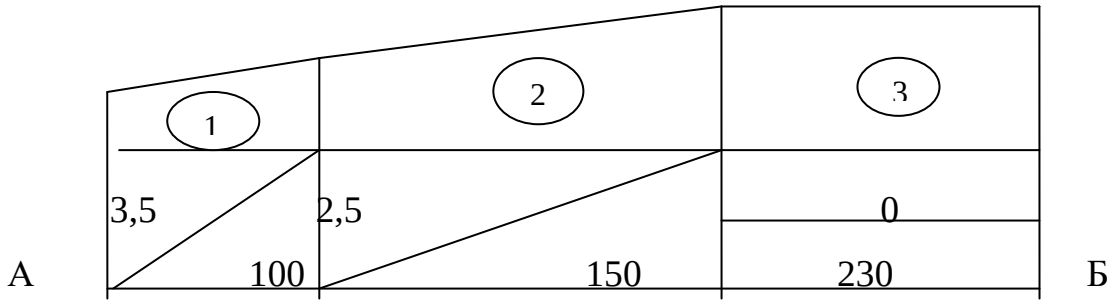

Вопросы: 1.Сколько осей условных вагонов помещается на каждом отдельном отрезке (1,2,3), указанном на схеме и на всем участке пути от точки «А» до точки «Б» 2. Какое количество тормозных башмаков требуется для закрепления однородного состава на участке №1, с какой стороны их надо уложить?

Преподаватель_____ Еремцов А.А.

Рассмотрено предметной (цикловой) комиссией специальности 23.02.01 Протокол № _____ «____»_____ 2021 г. Председатель ПЦК _____ И.Г. Егорова «____»_____ 2021 г.	**ЭКЗАМЕН** **ЭКЗАМЕНАЦИОННЫЙ БИЛЕТ № 6** Техническая эксплуатация железных дорог и безопасность движения Группа: **Очное отделение**	УТВЕРЖДАЮ Зам.директора по УР _____ С.А.Семикозова «____»_____2021 г.

Оцениваемые компетенции: ПК 1.1, ПК 1.2, ПК1.3, ПК 2.1, ПК 2.2, ПК 2.3, ОК1, ОК2, ОК3, ОК4, ОК5, ОК6, ОК7, ОК8, ОК9

Часть А

Внимательно прочтите задания тестов и выберите правильные ответы из нескольких предложенных. На листе ответов под номером выполняемого задания теста поставьте буквы соответствующие правильному ответу.

1. Данный ручной сигнал:

а) «Стой!»
б) «Тише»
в) «Движение управлением вперёд»
г) «Движение управлением назад».

2. Этот сигнал (прямоугольный щит красного цвета) несет приказ:

а) «Стой! Следующий блок – участок занят»
б) «Стой! Зараженная зона»
в) «Стой! Запрещается проезжать сигнал»

3. Предупредительные светофоры:

а) Требуют остановки при опасности для движения, возникшей на железнодорожных переездах, крупных искусственных сооружениях и обвальных местах;
б) Предупреждают о показании основного светофора (входного, проходного, заградительного и прикрытия);
в) Для оповещения о разрешающем показании выходного, маршрутного и о показании горочного светофора, когда по местным условиям видимость основного светофора не обеспечивается.

4. Этот светофор подает сигнал: «один желтый огонь»:

а) «Разрешается роспуск вагонов с установленной скоростью»
б) «Разрешается роспуск вагонов с уменьшенной скоростью»
в) «Разрешается роспуск вагонов со скоростью, промежуточной между установленной и уменьшенной»

5.Максимальный допускаемый уклон, на котором должны располагаться станции, разъезды, обгонные пункты:

а) 0,01
б) 0,002
в) 0,0015

6. Минимальная ширина земляного полотна по верху, на двухпутных

линиях на прямых участках пути.
а) 9,1м
б) 9,6м
в) 9,5м.

7. Улавливающие тупики запрещается занимать подвижным составом:
а) грузовыми вагонами с опасными грузами
б) пассажирскими и грузовыми вагонами, занятыми людьми
в) любым подвижным составом.

8. Допускаемое возвышение одной рельсовой нити над другой на прямых участках пути:
а) 2мм
б) 6мм
в) 4мм
9.Границами станции на однопутных участках являются:
а) входные стрелки
б) с одной стороны - входной светофор, с другой стороны – сигнальный знак «Граница станции»
в) входные светофоры.

10.При штормовом ветре, направление которого совпадает с направлением возможного ухода вагонов, норма закрепления (на каждые 200осей) увеличивается:
а) на 5 тормозных башмаков
б) на 3 тормозных башмака
в) на 7 тормозных башмаков

Часть Б.

Перечислите неисправности АЛСН

Часть В.

Решить задачу:
Дан продольный профиль участка пути от точки «А» до точки «Б».путь оборудован устройствами, предотвращающими уход вагонов на маршруты приема и отправления поездов и на прилегающий перегон.

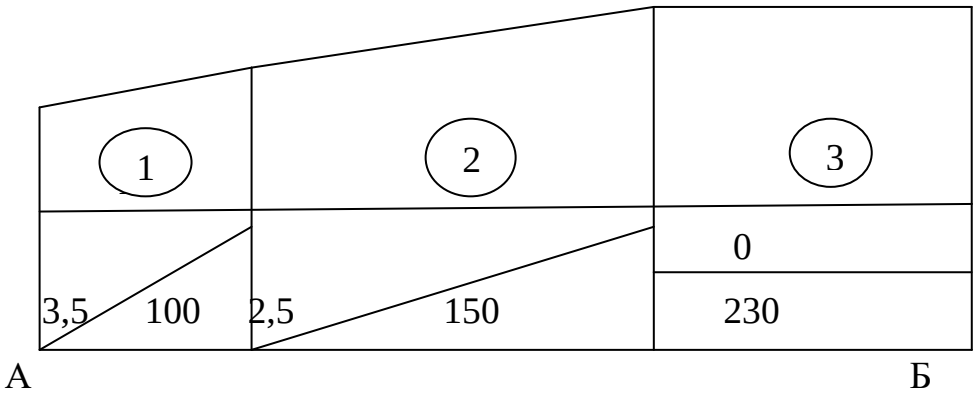

Вопросы: 1. Сколько осей условных вагонов помещается на каждом отдельном отрезке, указанном на схеме и на всем участке пути от точки «А» до точки «Б»? 2. Какое количество тормозных башмаков требуется для закрепления однородного состава на участке №2, с какой стороны их надо уложить?

Преподаватель_____ Еремцов А.А.

Рассмотрено предметной (цикловой) комиссией специальности 23.02.01 Протокол № _____ «____»_____ 2021 г. Председатель ПЦК _____ И.Г. Егорова «____»_____ 2021 г.	**ЭКЗАМЕН** **ЭКЗАМЕНАЦИОННЫЙ БИЛЕТ № 7** Техническая эксплуатация железных дорог и безопасность движения Группа: **Очное отделение**	УТВЕРЖДАЮ Зам.директора по УР _____ С.А.Семикозова «____»_____2021 г.

Оцениваемые компетенции: ПК 1.1, ПК 1.2, ПК1.3, ПК 2.1, ПК 2.2, ПК 2.3, ОК1, ОК2, ОК3, ОК4, ОК5, ОК6, ОК7, ОК8, ОК9

Часть А

Внимательно прочтите задания тестов и выберите правильные ответы из нескольких предложенных. На листе ответов под номером выполняемого задания теста поставьте буквы соответствующие правильному ответу.

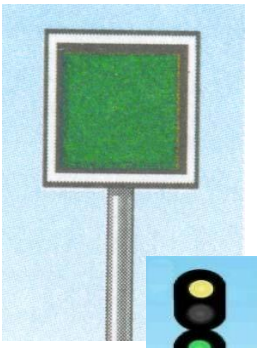

1. Квадратный щит зеленого цвета обозначает:
а) «Конец опасного места».
б) «Разрешается движение с установленной скоростью».
в) Машинист имеет право повысить скорость до установленной, после проследования опасного места всем составом.

2. Данный ручной сигнал:
а) «Стой!»
б) «Тише».
в) «Движение управлением вперёд»
г) «Движение управлением назад.

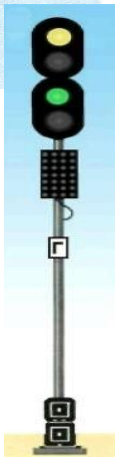

3. Этот светофор подает сигнал: «один желтый и зеленый огни»
а) «Разрешается роспуск вагонов с установленной скоростью»
б) «Разрешается роспуск вагонов с уменьшенной скоростью»
в) «Разрешается роспуск вагонов со скоростью, промежуточной между установленной и уменьшенной»
г) «Осадить вагоны с горки на пути парка приема вытяжной путь»

4. Маршрутные светофоры разрешают или запрещают:
а) Следовать с одного блок – участка на другой
б) Следовать со станции на перегон
в) Следовать из одного района станции в другой.

5. При телефонных средствах связи разрешением на занятие поездом перегона служит:
а) разрешение на бланке зеленого цвета, формы ДУ-54
б) разрешение белого цвета с красной полосой по диагонали, формы ДУ-64
в) разрешение белого цвета с двумя красными полосами по диагонали, формы ДУ-56
г) путевая записка, формы ДУ-50.

6. Предохранительные тупики запрещается занимать подвижным составом:
(укажите два верных ответа)

а) грузовыми вагонами с опасными грузами
б) пассажирскими и грузовыми вагонами, занятыми людьми
в) любым подвижным составом.

7.Максимальное возвышение наружной рельсовой нити на кривых участках пути:
а) 100мм
б) 150мм
в) 160мм.

8. Что является границами станции на двухпутных участках, по каждому в отдельности главному пути:
а) с одной стороны - входной светофор, с другой стороны – сигнальный знак «Граница станции», установленный на расстоянии не менее 50м за последним выходным стрелочным переводом
б) входные стрелки
в) входные светофоры.
9.При очень сильном ветре (штормовом), направление которого совпадает с направлением возможного ухода вагонов, норма закрепления (на каждые 200осей) увеличивается:
а) на 5 тормозных башмаков
б) на 3 тормозных башмака
в) на 7 тормозных башмаков.

10.Величина уклона, на котором запрещается оставлять без локомотива составы поездов и вагоны на станционных путях:
а) более 0,0015
б) более 0,0025
в) более 0,01

Часть Б.

Что должен обеспечивать сводный график движения поездов

Часть В.

Решить задачу:
Дан продольный профиль участка пути от точки «А» до точки «Б».путь оборудован устройствами, предотвращающими уход вагонов на маршруты приема и отправления поездов и на прилегающий перегон.

Схема:

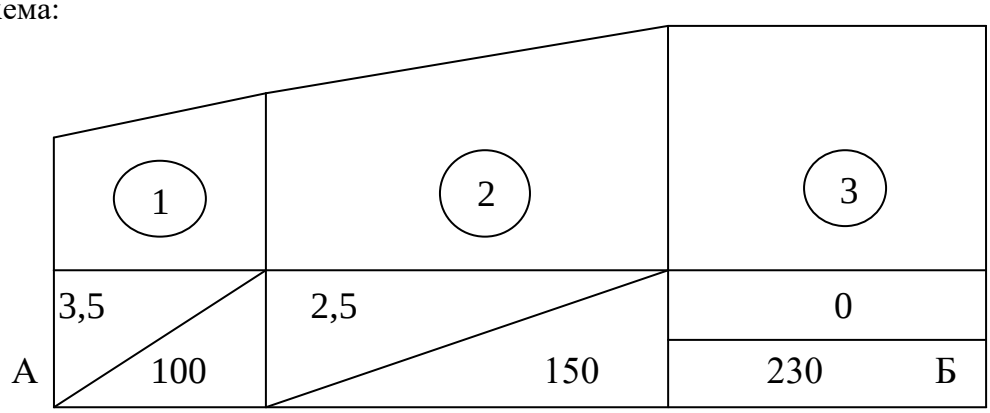

Вопросы: 1. Сколько осей условных вагонов помещается на каждом отдельном отрезке, указанном на схеме, на всем участке «А»-»Б»? 2. Какое количество тормозных башмаков требуется для закрепления однородного состава на участке пути от точки «А» до точки «Б», если средний уклон этого пути равен 0,7 тысячных и с какой стороны их надо уложить?

Преподаватель_____ Еремцов А.А.

Рассмотрено предметной (цикловой) комиссией специальности 23.02.01 Протокол № _____ «____»_____ 2021 г. Председатель ПЦК _____ И.Г. Егорова «____»_____ 2021 г.	**ЭКЗАМЕН** **ЭКЗАМЕНАЦИОННЫЙ БИЛЕТ № 8** Техническая эксплуатация железных дорог и безопасность движения Группа: **Очное отделение**	УТВЕРЖДАЮ Зам.директора по УР _____ С.А.Семикозова «____»_____2021 г.

Оцениваемые компетенции: ПК 1.1, ПК 1.2, ПК1.3, ПК 2.1, ПК 2.2, ПК 2.3, ОК1, ОК2, ОК3, ОК4, ОК5, ОК6, ОК7, ОК8, ОК9

Часть А

Внимательно прочтите задания тестов и выберите правильные ответы из нескольких предложенных. На листе ответов под номером выполняемого задания теста поставьте буквы соответствующие правильному ответу.

1. Данный сигнальный знак означает:

а) «Начало опасного места»
б) «Конец опасного места»
в) «Путь загражден»

2. Этот светофор подает сигнал «один белый огонь»:

а) разрешается производство маневров
б) запрещается производство маневров
в) разрешается проследовать с одного района станции в другой

3. Выходные светофоры разрешают или запрещают:
а) Следовать с одного блок – участка на другой
б) Следовать со станции на перегон
в) Следовать из одного района станции в другой.

4. Максимальный допускаемый уклон, на котором должны располагаться станции, разъезды, обгонные пункты в трудных условиях:
а) 0,0030
б) 0,0025
в) 0,0015

5. Сигналисты и дежурные стрелочных постов днем встречают поезда с развернутым желты флагом, ночью – с желтым огнем ручного фонаря в случае:

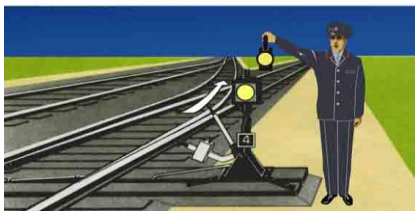

а) Приема поезда на боковой путь или с остановкой на станции.
б) Пропуска поездов по боковому пути без остановки на станции.
в) Остановки пассажирского поезда, не имеющего ее по расписанию

6. Время перехода с основной системы электроснабжения устройств СЦБ на аккумуляторный резерв и наоборот не должно превышать:
а) 1мин
б) 1,5 сек
в) 1,3 сек.
7. Ответственными за правильность формирования поезда, в соответствии с графиком движения и планом формирования, являются:
а) работники вагонного хозяйства
б) работники локомотивного хозяйства
в) работники железнодорожных станций.

8. Запрещается эксплуатировать стрелочный перевод, если отставание остряка от рамного рельса, подвижного сердечника крестовины от усовика составляет:
а) 3мм и более
б) 4мм и более
в) 2мм и более.

9. Что является границами станции на двухпутных участках, оборудованных двусторонней автоблокировкой, а также где установлены входные светофоры для приема поездов по неправильному пути, по каждому в отдельности главному пути:
а) с одной стороны - входной светофор, с другой стороны – сигнальный знак «Граница станции», установленный на расстоянии не менее 50м за последним выходным стрелочным переводом
б) входные стрелки
в) входные светофоры.

10. При телефонных средствах связи разрешением на занятие поездом перегона служит:
а) разрешение на бланке зеленого цвета, формы ДУ-54
б) разрешение белого цвета с красной полосой по диагонали, формы ДУ-64
в) разрешение белого цвета с двумя красными полосами по диагонали, формы ДУ-56
г) путевая записка, формы ДУ-50.

Часть Б.

Скорости при маневрах

Часть В.

Дан продольный профиль участка пути от точки «А» до точки «Б».путь оборудован устройствами, предотвращающими уход вагонов на маршруты приема и отправления поездов и на прилегающий перегон.

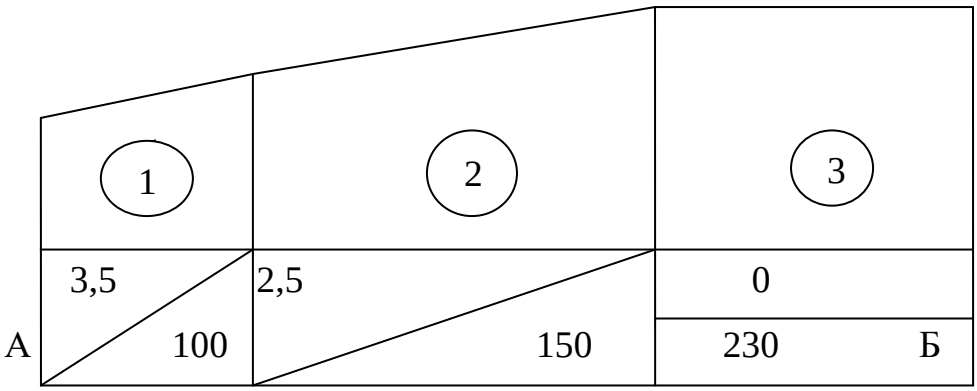

Вопросы: 1. Сколько осей условных вагонов помещается на каждом отдельном отрезке, указанном на схеме, на всем участке «А»-»Б»? 2. Какое количество тормозных башмаков требуется для закрепления разнородного состава на участке №1 и с какой стороны их надо уложить?

Преподаватель_____ Еремцов А.А.

Рассмотрено предметной (цикловой) комиссией специальности 23.02.01 Протокол № _____ «____»_____ 2021 г. Председатель ПЦК _____ И.Г. Егорова «____»_____ 2021 г.	**ЭКЗАМЕН** **ЭКЗАМЕНАЦИОННЫЙ БИЛЕТ № 9** Техническая эксплуатация железных дорог и безопасность движения Группа: **Очное отделение**	УТВЕРЖДАЮ Зам.директора по УР _____ С.А.Семикозова «____»_____2021 г.

Оцениваемые компетенции: ПК 1.1, ПК 1.2, ПК1.3, ПК 2.1, ПК 2.2, ПК 2.3, ОК1, ОК2, ОК3, ОК4, ОК5, ОК6, ОК7, ОК8, ОК9

Часть А

Внимательно прочтите задания тестов и выберите правильные ответы из нескольких предложенных. На листе ответов под номером выполняемого задания теста поставьте буквы соответствующие правильному ответу.

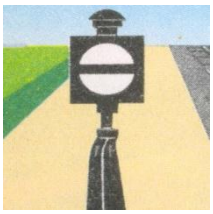

1. Данный указатель показывает:

а) «Заграждение с пути снято»

б) «Путь загражден»

в) «Поезд следует с отклонением по стрелочному переводу»

2. Входной светофор подает сигнал «один зеленый огонь»:

а) «Разрешается поезду следовать на станцию по главному пути с готовностью остановиться; следующий светофор закрыт»

б) «Разрешается поезду следовать на станцию с уменьшенной скоростью на боковой путь; следующий светофор открыт»

в) «Разрешается поезду следовать на станцию с уменьшенной скоростью на боковой путь и готовностью остановиться; следующий светофор закрыт»

г) «Разрешается поезду следовать на станцию по главному пути с установленной скоростью; следующий светофор открыт

3. Повторительные светофоры:

а) Требуют остановки при опасности для движения, возникшей на железнодорожных переездах, крупных искусственных сооружениях и обвальных местах

б) Предупреждают о показании основного светофора

в) Для оповещения о разрешающем показании выходного, маршрутного въездного (выездного), технологического и о показании горочного, маневрового светофоров, когда по местным условиям видимость основного светофора не обеспечивается.

4. Звуковой сигнал ▬ ● ▬ означает:

а) Оповестительный сигнал при движении по правильному пути

б) Оповестительный сигнал при движении по неправильному пути

в) Движение управлением назад.

5. Минимальная высота подвески контактного провода над уровнем верха головки рельса на переездах:

а) 5550мм

б) 5750мм

в) 6000мм.

6. Периодичность проверки продольных профилей сортировочных горок, подгорочных и вытяжных путей:
а) не реже одного раза в 10 лет
б) не реже одного раза в 3 года
в) после проведения капитального и среднего ремонта.

7. На какой срок (не более) могут дать заявку о выдаче предупреждений в связи с предстоящим производством плановых работ дорожные мастера, начальники и электромеханики районов контактной сети, старшие электромеханики, начальники участков и диспетчеры подразделений СЦБ и связи?
а) до 12 часов
б) до 5 суток
в) до 8 часов.

8. Запрещается эксплуатировать стрелочный перевод, если выкрашивание остряка или подвижного сердечника на главных путях длиной:
а) 400мм и более
б) 300мм и более
в) 200мм и более.

9. Кто проверяет техническо-распорядительный акт (ТРА) станции:
а) главный инженер железнодорожной станции
б) начальник железнодорожной станции
в) ревизор движения.

10. Правом на занятие поездом перегона при перерыве действия всех средств сигнализации и связи служит разрешение:
а) на бланке зеленого цвета, формы ДУ-54
б) на бланке белого цвета с красной полосой по диагонали, формы ДУ-64
в) на бланке белого цвета с двумя красными полосами по диагонали, формы ДУ-56.

Часть Б.

Случаи выдачи предупреждений на поезда

Часть В.

Решить задачу:
Необходимо произвести закрепление смешанной группы вагонов 2-мя тормозными башмаками в соответствии с ИДП приложение 17 п. 1.2.б формула (1). Дан вес груза нетто.

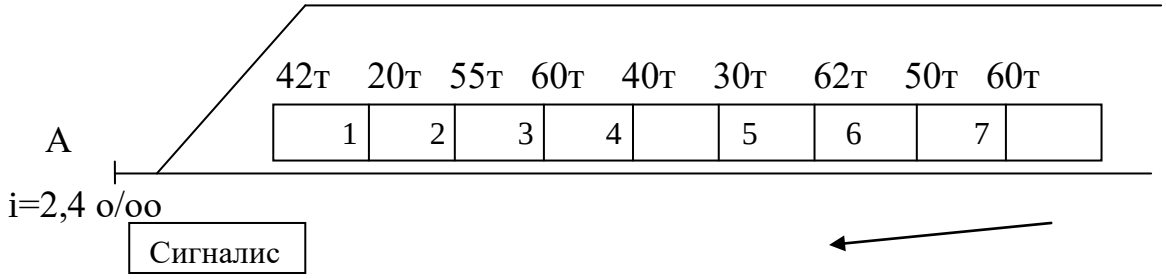

Вопросы: 1. Под какие вагоны (тележки) следует уложить тормозные башмаки при минимальном расстоянии от поста сигналиста
2. С какой стороны надо уложить тормозные башмаки?

Преподаватель_____ Еремцов А.А.

Рассмотрено предметной (цикловой) комиссией специальности 23.02.01 Протокол № _____ «____»_____ 2021 г. Председатель ПЦК _____ И.Г. Егорова «____»_____ 2021 г.	**ЭКЗАМЕН** **ЭКЗАМЕНАЦИОННЫЙ БИЛЕТ № 10** Техническая эксплуатация железных дорог и безопасность движения Группа: **Очное отделение**	УТВЕРЖДАЮ Зам.директора по УР _____ С.А.Семикозова «____»_____2021 г.

Оцениваемые компетенции: ПК 1.1, ПК 1.2, ПК1.3, ПК 2.1, ПК 2.2, ПК 2.3, ОК1, ОК2, ОК3, ОК4, ОК5, ОК6, ОК7, ОК8, ОК9

Часть А

Внимательно прочтите задания тестов и выберите правильные ответы из нескольких предложенных. На листе ответов под номером выполняемого задания теста поставьте буквы соответствующие правильному ответу.

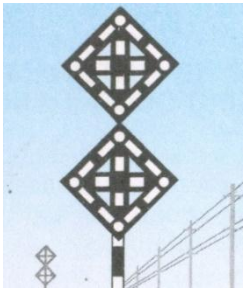

1. Данный временный сигнальный знак обозначает:

а) Поднять нож, закрыть крылья перед препятствием.
б) Опустить нож, открыть крылья после препятствия.
в) Приготовиться к поднятию ножа, закрытию крыльев перед препятствием.
г) Поднять нож, закрыть крылья, впереди два близко расположенных препятствия, между которыми невозможна работа снегоочистителя.

2. Входной светофор подает сигнал «два желтых огня»:

а) «Разрешается поезду следовать на станцию по главному пути с готовностью остановиться; следующий светофор закрыт»
б) «Разрешается поезду следовать на станцию с уменьшенной скоростью на боковой путь; следующий светофор открыт»
в) «Разрешается поезду следовать на станцию с уменьшенной скоростью на боковой путь и готовностью остановиться; следующий светофор закрыт»

3. Входные светофоры разрешают или запрещают:

а) Следовать с одного блок – участка на другой.
б) Следовать со станции на перегон.
в) Следовать с перегона на станцию.

4. Звуковой сигнал ● ● ● ● ● ● ● ● ***означает:***

а) Общая тревога.
б) Пожарная тревога.
в) Воздушная тревога.

5. Периодичность проверки продольных профилей станционных путей, кроме главных:

а) не реже одного раза в 10 лет
б) не реже одного раза в 3 года
в) не реже одного раза в 5 лет.

6. Входные светофоры должны быть установлены:

(укажите два верных ответа)

а) не ближе 100м от остряков первого входного стрелочного перевода
б) не ближе 50м от остряков первого противошерстного стрелочного перевода или предельного столбика пошерстного стрелочного перевода
в) на электрифицированных участках ж.д. путей перед воздушными промежутками (со стороны перегона), отделяющими контактную сеть перегонов от контактной сети станций.

7. На какой срок (не более) могут дать заявку о выдаче предупреждений в связи с предстоящим производством плановых работ начальники дистанции пути, СЦБ, электроснабжения и связи или их заместители?
а) до 12 часов
б) до 5 суток
в) до 10 суток.

8. Запрещается эксплуатировать стрелочный перевод, если выкрашивание остряка или подвижного сердечника на приемо - отправочных путях длиной:
а) 400мм и более
б) 300мм и более
в) 200мм и более.

9. Техническо-распорядительный акт (ТРА) для сортировочных, пассажирских, грузовых, а также участковых станций (в соответствии с перечнем начальника дороги) утверждается:
а) начальником железной дороги
б) начальником железнодорожной станции.
в) начальником дирекции перевозок.

10. При запрещающем показании выходного светофора, когда маршрут установлен правильно и при свободном первом блок-участке, поезд может быть отправлен на двухпутный перегон по правильному пути: *(укажите три верных ответа)*
а) по пригласительному сигналу на выходном светофоре
б) по регистрируемому приказу дежурного по станции, передаваемому машинисту по радиосвязи
в) по ключу-жезлу
г) по разрешению на бланке зеленого цвета с заполнением пункта 1, формы ДУ-54

Часть Б.

Неисправности полуавтоблокировки

Часть В.

Дан продольный профиль участка пути от точки «А» до точки «Б», путь оборудован устройствами, предотвращающими уход вагонов на маршруты приема и отправления поездов и на прилегающий перегон.
Схема:

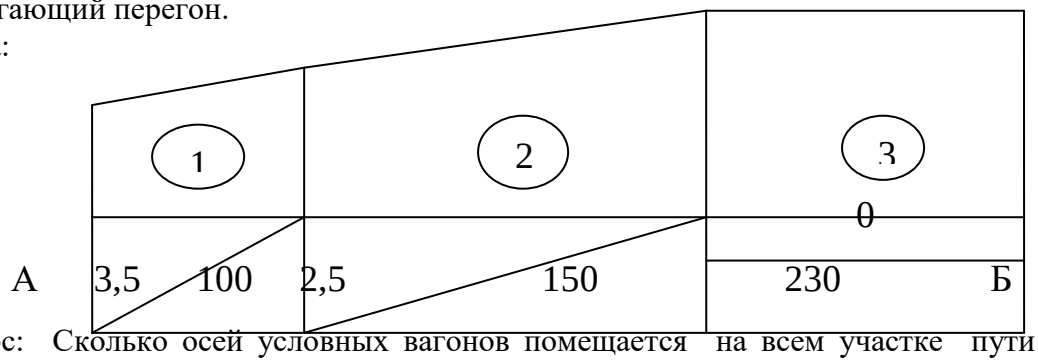

Вопрос: Сколько осей условных вагонов помещается на всем участке пути «А»-»Б»? Какое количество тормозных башмаков требуется для закрепления разнородного состава на всем участке пути «А» - «Б» и с какой стороны их надо уложить?

Преподаватель_____ Еремцов А.А.

Рассмотрено предметной (цикловой) комиссией специальности 23.02.01 Протокол № _____ «____»_____ 2021 г. Председатель ПЦК _____ И.Г. Егорова «____»_____ 2021 г.	**ЭКЗАМЕН** **ЭКЗАМЕНАЦИОННЫЙ БИЛЕТ № 11** Техническая эксплуатация железных дорог и безопасность движения Группа: **Очное отделение**	УТВЕРЖДАЮ Зам.директора по УР _____ С.А.Семикозова «____»_____2021 г.

Оцениваемые компетенции: ПК 1.1, ПК 1.2, ПК1.3, ПК 2.1, ПК 2.2, ПК 2.3, ОК1, ОК2, ОК3, ОК4, ОК5, ОК6, ОК7, ОК8, ОК9

Часть А

Внимательно прочтите задания тестов и выберите правильные ответы из нескольких предложенных. На листе ответов под номером выполняемого задания теста поставьте буквы соответствующие правильному ответу.

1. ***Данный временный сигнальный знак обозначает:***
а) «Поднять нож, закрыть крылья»
б) «Опустить нож, открыть крылья»
в) «Подготовиться к поднятию ножа и закрытию крыльев»

2. Входной светофор подает сигнал «один желтый мигающий огонь»:
а) «Разрешается поезду следовать на станцию по главному пути с готовностью остановиться; следующий светофор закрыт»
б) «Разрешается поезду следовать на станцию с уменьшенной скоростью на боковой путь; следующий светофор открыт»
в)«Разрешается поезду следовать на станцию на главный путь с установленной скоростью; следующий светофор открыт и требует проследования его с уменьшенной скоростью»

3. Заградительные светофоры:
а) Требуют остановки при опасности для движения, возникшей на железнодорожных переездах, крупных искусственных сооружениях и обвальных местах
б) Предупреждают о показании основного светофора
в) Для оповещения о разрешающем показании выходного, маршрутного и о показании горочного светофора, когда по местным условиям видимость основного светофора не обеспечивается.

4. Звуковой сигнал • — означает:
а) Радиационная опасность или химическая тревога
б) Оповестительный сигнал
в) Сигнал бдительности

5. Периодичность проверки продольного профиля главных путей на перегонах и станциях:
а) не реже одного раза в 10 лет
б) не реже одного раза в 3 года
в) после проведения капитального и среднего ремонта пути

6. Выходные светофоры должны устанавливаться:
а) за последним выходным стрелочным переводом

б) не ближе 50м от остряков последнего противошерстного или предельного столбика пошестного стрелочного перевода
в) для каждого отправочного пути впереди места, предназначенного для стоянки локомотива.

7. На какой срок (не более) могут дать заявку о выдаче предупреждений в связи с предстоящим производством предвиденных работ начальники отделения дорог, а при отсутствии отделений железных дорог – главными инженерами железной дороги?
а) на 12 часов
б) до 5 суток
в) до 10 суток
г) на более длительные сроки.

8. Запрещается эксплуатировать стрелочный перевод, если выкрашивание остряка или подвижного сердечника на прочих станционных путях длиной:
а) 400мм и более
б) 300мм и более
в) 200мм и более.

9. Маневры на станционных путях должны производиться по указанию только одного работника (ДСП, ДСЦ, ДСПП, ДСПГ), обязанности которого указаны:
а) в инструкции о работе сортировочной горки
б) в технологическом процессе работы станции
в) в техническо-распорядительном акте станции.

10. При запрещающем показании выходного светофора, поезд может быть отправлен на однопутный перегон или по неправильному пути двухпутного перегона с двухсторонней автоблокировкой: *(укажите два верных ответа)*
а) по пригласительному сигналу на выходном светофоре
б) по регистрируемому приказу дежурного по станции, передаваемому машинисту по радиосвязи
в) по путевой записке
г) по разрешению на бланке зеленого цвета с заполнением пункта 1, формы ДУ-54

Часть Б.

Объяснить значение термина: **неправильный железнодорожный путь.**

Часть В.

Для закрепления группы 4-осных вагонов согласно ТРА станции требуется 2 тормозных башмака по формуле (1) ИДП приложение 17 п.1.2.б. Указан вес груза нетто в каждом вагоне согласно натурному листу ф. ДУ-1.

Схема :

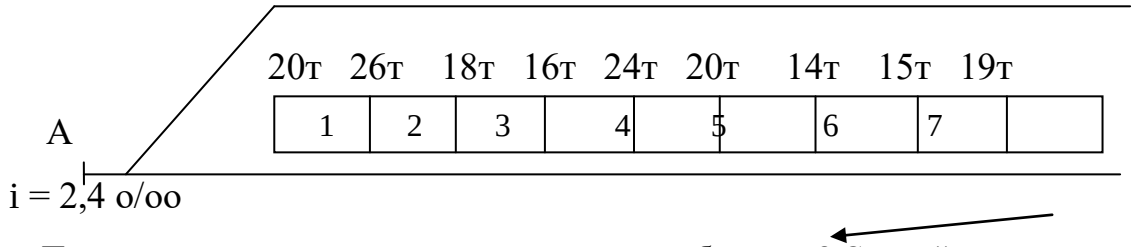

Вопрос: Под какие вагоны следует уложить тормозные башмаки? С какой стороны надо уложить тормозные башмаки?

Преподаватель_____ Еремцов А.А.

Рассмотрено предметной (цикловой) комиссией специальности 23.02.01 Протокол № _____ «____»_____ 2021 г. Председатель ПЦК _____ И.Г. Егорова «____»_____ 2021 г.	**ЭКЗАМЕН** **ЭКЗАМЕНАЦИОННЫЙ БИЛЕТ № 12** Техническая эксплуатация железных дорог и безопасность движения Группа: **Очное отделение**	УТВЕРЖДАЮ Зам.директора по УР _____ С.А.Семикозова «____»_____2021 г.

Оцениваемые компетенции: ПК 1.1, ПК 1.2, ПК1.3, ПК 2.1, ПК 2.2, ПК 2.3, ОК1, ОК2, ОК3, ОК4, ОК5, ОК6, ОК7, ОК8, ОК9

Часть А

Внимательно прочтите задания тестов и выберите правильные ответы из нескольких предложенных. На листе ответов под номером выполняемого задания теста поставьте буквы соответствующие правильному ответу.

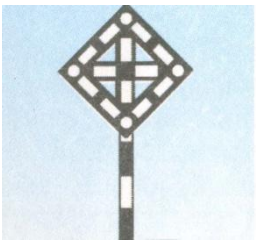

1. Данный временный сигнальный знак обозначает:

а) «Поднять нож, закрыть крылья»
б) «Опустить нож, открыть крылья»
в) «Подготовиться к поднятию ножа и закрытию крыльев»

2. Выходной светофор подает сигнал: «два желтых, верхний мигающий»

а) «Разрешается поезду следовать на станцию по главному пути с готовностью остановиться; следующий светофор закрыт»
б) «Разрешается поезду следовать на станцию с уменьшенной скоростью на боковой путь; следующий светофор открыт»
в) «Разрешается поезду отправиться со станции с уменьшенной скоростью с отклонением по стрелочному переводу, перегон до следующей станции (путевого поста) свободен; входной светофор следующей станции открыт».

3.Номинальный размер ширины железнодорожной колеи на прямых участках и кривых радиусом 350м и более:

а) 1512мм
б) 1520мм
в) 1524мм

4. Звуковой сигнал — • • • означает:

а) Пожарная тревога
б) Радиационная опасность или химическая тревога
в) Воздушная тревога.

5. Предупредительные светофоры:

а) Требуют остановки при опасности для движения, возникшей на железнодорожных переездах, крупных искусственных сооружениях и обвальных местах
б) Предупреждают о показании основного светофора (входного, проходного, заградительного и прикрытия)

в) Для оповещения о разрешающем показании выходного, маршрутного и о показании горочного светофора, когда по местным условиям видимость основного светофора не обеспечивается.

6. Восстановление поврежденных линий связи и СЦБ должно производиться в следующей очередности: *(указать очередность буквами)*
а) каналы магистральной связи
б) каналы путевой блокировки, энергодиспетчерской связи, электрожезловой системы, поездной межстанционной связи и телеуправления устройствами электроснабжения
в) каналы и тракты, обеспечивающие действие поездной диспетчерской связи

7. Место установки предельного столбика: *(укажите три верных ответа)*
а) Посередине междупутья, в том месте, где расстояние между осями сходящихся путей – 4100мм
б) На расстоянии от оси крайнего пути не менее – 3100мм
в) На перегрузочных путях, в том месте, где ширина междупутья – 3600мм
г) На станционных путях, где не обращается подвижной состав габарита «Т», в том месте, где ширина междупутья – 3810мм.

8.Запрещается эксплуатировать стрелочный перевод, если расстояние между рабочими гранями головки контррельса и усовика более:
а) 1472мм
б) 1435мм
в) 1440мм.

9. Основным средством передачи указаний при маневровой работе должна быть:
а) ручная и звуковая сигнализация
б) двусторонняя парковая связь
в) радиосвязь.

10.Порядок проверки свободности пути перед приемом поезда устанавливается:
а) в технологическом процессе работы станции
б) в инструкции по движению поездов и маневровой работе на железных дорогах РФ
в) в техническо-распорядительном акте станции.

Часть Б.

Объяснить значение термина: **поезд грузовой длинносоставный.**

Часть В.

Дан продольный профиль участка пути от точки «А» до точки «Б».путь оборудован устройствами, предотвращающими уход вагонов на маршруты приема и отправления поездов и на прилегающий перегон.

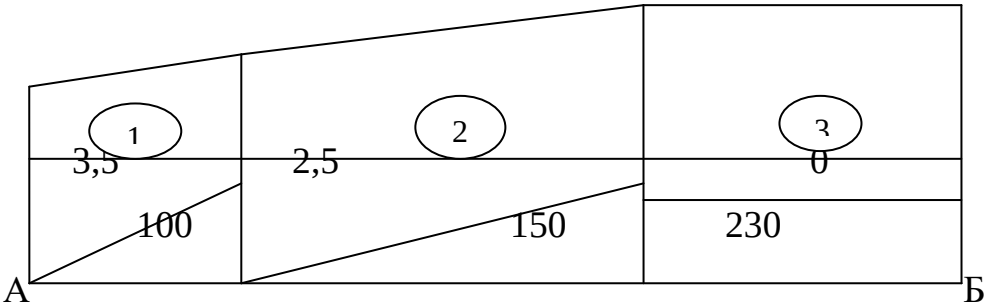

Сколько осей условных вагонов помещается на участке № 2?
Какое количество тормозных башмаков требуется для закрепления разнородного состава на участке №2 и с какой стороны их надо уложить?

Преподаватель_____ Еремцов А.А.

Рассмотрено предметной (цикловой) комиссией специальности 23.02.01 Протокол № _____ «____»_____ 2021 г. Председатель ПЦК _____ И.Г. Егорова «____»_____ 2021 г.	**ЭКЗАМЕН** **ЭКЗАМЕНАЦИОННЫЙ БИЛЕТ № 13** Техническая эксплуатация железных дорог и безопасность движения Группа: **Очное отделение**	УТВЕРЖДАЮ Зам.директора по УР _____ С.А.Семикозова «____»_____2021 г.

Оцениваемые компетенции: ПК 1.1, ПК 1.2, ПК1.3, ПК 2.1, ПК 2.2, ПК 2.3, ОК1, ОК2, ОК3, ОК4, ОК5, ОК6, ОК7, ОК8, ОК9

Часть А

Внимательно прочтите задания тестов и выберите правильные ответы из нескольких предложенных. На листе ответов под номером выполняемого задания теста поставьте буквы соответствующие правильному ответу.

1. Данный временный сигнальный знак обозначает:

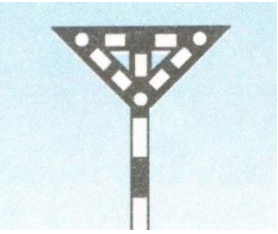

а) «Поднять нож, закрыть крылья»
б) «Опустить нож, открыть крылья»
в) «Подготовиться к поднятию ножа и закрытию крыльев»

2. Маршрутные светофоры разрешают или запрещают:
а) Следовать с одного блок – участка на другой.
б) Следовать со станции на перегон.
в) Следовать из одного района станции в другой.

3. Звуковой сигнал при маневрах • • ***:***
а) Движение управлением вперёд.
б) Движение управлением назад.
в) Тише!
г) Стой!

4. Входной светофор подает сигнал: «три желтых огня»:

а) «Разрешается поезду следовать на станцию по главному пути с готовностью остановиться; следующий светофор закрыт»
б) «Разрешается моторвагонному поезду, одиночному локомотиву, мотовозу,
дрезине следовать на свободный участок пути, с особой осторожностью и со скоростью не более 20 км/ч до маршрутного светофора с красным огнем»
в) «Разрешается поезду следовать на станцию с уменьшенной скоростью на боковой путь и готовностью остановиться следующий светофор закрыт».

5. Не допускается в эксплуатации ширина колеи менее:
а) 1512мм
б) 1520мм
в) 1524мм.

6. К какой категории поездов относятся восстановительные, пожарные, снегоочистители, локомотивы, специальный самоходный подвижной состав, назначаемые для восстановления нормального движения?

а) поезда назначаемые, по особым требованиям
б) первоочередные (внеочередные)
в) очередные.

7. Предупреждение, это специальный бланк:

а) белого цвета с красной полосой по диагонали, формы ДУ-64
б) белого цвета с двумя красными полосами по диагонали, формы ДУ-56
в) белого цвета с желтой полосой по диагонали, формы ДУ-61
г) зеленого цвета, формы ДУ-54.

8. Запрещается эксплуатировать стрелочный перевод, если расстояние между рабочими гранями головки контррельса и сердечника крестовины менее:

а) 1472мм
б) 1435мм
в) 1440мм.

9. Скорость движения при маневрах вагонами вперед по свободным путям, а также восстановительных и пожарных поездов должна быть не более:

а) 40 км/ч
б) 25 км/ч
в) 15 км/ч.

10. Отправление и следование восстановительных и пожарных поездов, специального самоходного подвижного состава, вспомогательных локомотивов к месту назначения осуществляется по приказу:

а) дежурного по станции
б) начальника железнодорожной станции
в) поездного диспетчера

Часть Б.

Объяснить значение термина: **поезд грузовой повышенной длины.**

Часть В.

Необходимо произвести закрепление смешанной группы вагонов 2-мя тормозными башмаками в соответствии с ИДП приложение 17 п. 1.2.б формула (1). Дан вес груза нетто.

Схема:

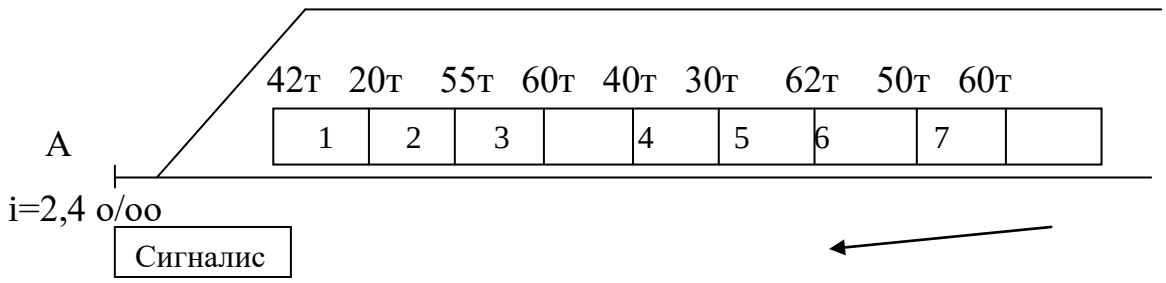

Вопрос: Под какие вагоны (тележки) следует уложить тормозные башмаки при минимальном расстоянии от поста сигналиста? С какой стороны надо уложить тормозные башмаки?

Преподаватель_____ Еремцов А.А.

Рассмотрено предметной (цикловой) комиссией специальности 23.02.01 Протокол № _____ «____»_____ 2021 г. Председатель ПЦК _____ И.Г. Егорова «____»_____ 2021 г.	**ЭКЗАМЕН** **ЭКЗАМЕНАЦИОННЫЙ БИЛЕТ № 14** Техническая эксплуатация железных дорог и безопасность движения Группа: **Очное отделение**	УТВЕРЖДАЮ Зам.директора по УР _____ С.А.Семикозова «____»_____2021 г.

Оцениваемые компетенции: ПК 1.1, ПК 1.2, ПК1.3, ПК 2.1, ПК 2.2, ПК 2.3, ОК1, ОК2, ОК3, ОК4, ОК5, ОК6, ОК7, ОК8, ОК9

Часть А

Внимательно прочтите задания тестов и выберите правильные ответы из нескольких предложенных. На листе ответов под номером выполняемого задания теста поставьте буквы соответствующие правильному ответу.

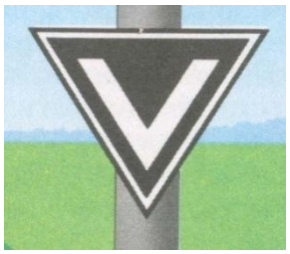

1. Данный светящийся сигнальный указатель сообщает:

а) «Опустить токоприемник»
б) «Поднять токоприемник»
в) «Наличие неисправных вагонов в составе поезда»

2.Входной светофор подает сигнал «один зеленый мигающий и один желтый огни и одна зеленая светящаяся полоса»:

а) Разрешается поезду следовать на станцию со скоростью не более 80км/ч на боковой путь; следующий светофор открыт и требует проследования его со скоростью не более 80км/ч.
б) Разрешается поезду следовать на станцию со скоростью не более 80км/ч на боковой путь; следующий светофор открыт и требует проследования его со скоростью не более 60км/ч.
в) Разрешается поезду следовать на станцию со скоростью не более 80км/ч на боковой путь; следующий светофор открыт и требует проследования его с уменьшенной скоростью.

3. Выходные светофоры разрешают или запрещают:

а) Следовать с одного блок – участка на другой
б) Следовать со станции на перегон
в) Следовать с перегона на станцию.

4. Звуковой сигнал ▬ ● означает:

а) Пожарная тревога.
б) Радиационная опасность или химическая тревога.
в) Воздушная тревога.

5. В эксплуатации не допускается ширина колеи более:

а) 1524мм
б) 1540мм
в) 1548мм

6. Перевод централизованной стрелки с помощью курбеля осуществляется:
а) только начальником станции
б) работником дистанции сигнализации централизации и блокировки
в) работником станции согласно техническо-распорядительного акта.

7. Приоритетность поездов расставить в порядке очередности:
а) перевозки пассажиров в пределах Российской Федерации в дальнем следовании (высокоскоростные, скоростные, скорые пассажирские поезда);
б) воинские перевозки;
в) перевозки пассажиров в международном сообщении (высокоскоростные, скоростные, скорые пассажирские поезда);
г) перевозки почтовых отправлений, багажа, грузобагажа (почтово-багажные, грузобагажные поезда);
д) перевозки пассажиров в пределах Российской Федерации в пригородном сообщении (поезда пригородного сообщения);

8. Предупреждения на длительные сроки (более 10 суток) устанавливаются приказами:
а) начальника железнодорожной станции
б) начальников служб соответствующих структурных подразделений по характеру предупреждения
в) владельца инфраструктуры или владельца железнодорожных путей необщего пользования.

9. Скорость при маневрах с вагонами, занятыми людьми, а также с негабаритными грузами боковой и нижней негабаритности 4-й, 5-й и 6-й степеней:
а) 5 км/ч
б) 25 км/ч
в) 15 км/

10. Дежурный по станции переходит на телефонные средства связи, в случаях нарушения действия основных средств сигнализации и связи и при их восстановлении переходит на основные средства связи после получения приказа:
а) начальника станции
б) начальника железной дороги
в) поездного диспетчера.

Часть Б.

Какие вагоны запрещено распускать с сортировочной горки**.**

Часть В.

Для закрепления группы 4-осных вагонов согласно ТРА станции требуется 2 тормозных башмака по формуле (1) ИДП приложение 17 п.1.2.б. Указан вес груза нетто в каждом вагоне согласно натурному листу ф. ДУ-1.

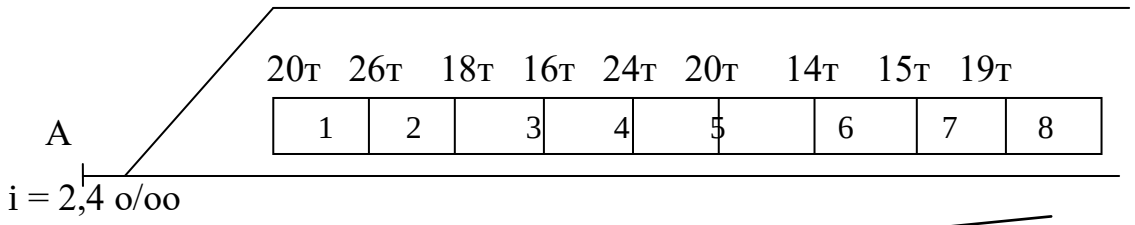

Вопрос: Под какие вагоны следует уложить тормозные башмаки? С какой стороны надо уложить тормозные башмаки?

Преподаватель_____ Еремцов А.А.

Рассмотрено предметной (цикловой) комиссией специальности 23.02.01 Протокол № _____ «____»_____ 2021 г. Председатель ПЦК _____ И.Г. Егорова «____»_____ 2021 г.	**ЭКЗАМЕН** **ЭКЗАМЕНАЦИОННЫЙ БИЛЕТ № 15** Техническая эксплуатация железных дорог и безопасность движения Группа: **Очное отделение**	УТВЕРЖДАЮ Зам.директора по УР _____ С.А.Семикозова «____»_____2021 г.

Оцениваемые компетенции: ПК 1.1, ПК 1.2, ПК1.3, ПК 2.1, ПК 2.2, ПК 2.3, ОК1, ОК2, ОК3, ОК4, ОК5, ОК6, ОК7, ОК8, ОК9

Часть А

Внимательно прочтите задания тестов и выберите правильные ответы из нескольких предложенных. На листе ответов под номером выполняемого задания теста поставьте буквы соответствующие правильному ответу.

1.Данный входной светофор означает «два желтых огня, из них верхний мигающий и одна зеленая светящаяся полоса»:

а) Разрешается поезду следовать на станцию со скоростью не более 80км/ч на боковой путь; следующий светофор открыт и требует проследования его со скоростью не более 80км/ч.

б) Разрешается поезду следовать на станцию со скоростью не более 80км/ч на боковой путь; следующий светофор открыт и требует проследования его со скоростью не более 60км/ч.

в) Разрешается поезду следовать на станцию со скоростью не более 80км/ч на боковой путь; следующий светофор открыт и требует проследования его с уменьшенной скоростью.

2. Данный светящийся сигнальный указатель означает:

а) Опустить токоприёмник

б) Начало опасного места

в) Отключить ток перед нейтральной вставкой.

3. Проходные светофоры разрешают или запрещают:

а) Следовать с одного блок – участка на другой

б) Следовать со станции на перегон

в) Следовать с перегона на станцию

4. Звуковой сигнал ▬ означает:

а) Оповестительный сигнал при движении по правильному пути

б) Оповестительный сигнал при движении по неправильному пути.

в) Движение управлением назад.

5. Допускаемое возвышение одной рельсовой нити над другой на прямых участках пути:

а) 2мм

б) 6мм

в) 4мм.

6. Границами станции на однопутных участках являются:
а) входные стрелки
б) с одной стороны - входной светофор, с другой стороны – сигнальный знак «Граница станции»
в) входные светофоры.

7. При сильном (более 15 м/с) ветре, направление которого совпадает с направлением возможного ухода вагонов, норма закрепления (на каждые 200осей) увеличивается:
а) на 5 тормозных башмаков
б) на 3 тормозных башмака
в) на 7 тормозных башмаков.

8. Минимальное межосевое расстояние в прямых участках пути, между смежными путями станции.
а) 4100мм
б) 4800мм
в) 4500мм.

9. Скорость при маневрах толчками, при подходе отцепа вагона к другому отцепу в подгорочном парке должна быть не более:
а) 5 км/ч
б) 3 км/ч
в) 15 км/ч.

10. При производстве маневровой работы ответственным за закрепление подвижного состава является:
а) дежурный по станции
б) маневровый диспетчер
в) руководитель маневров – составитель поездов

Часть Б.

Способы оказания помощи поезду, остановившемуся на перегоне.

Часть В.

Решить задачу:
К станции «А» примыкают двухпутные перегоны со стороны станции «В» и «Б» с двухпутными правилами движения, при которых I-й главный путь является правильным для движения нечетных поездов, а II-й главный путь является правильным для движения четных поездов.
Схема к заданию:
Станция на двухпутном участке с двухпутными правилами движения.

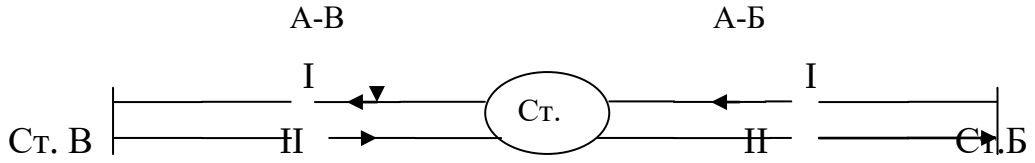

Вопрос: Сколько журналов поездных телефонограмм на станции «А» и каким образом используются их страницы? (Изобразить схематически формы журналов поездных телефонограмм с указанием порядка их ведения и показать на примере ф. ДУ-47).

Преподаватель_____ Еремцов А.А.

Рассмотрено предметной (цикловой) комиссией специальности 23.02.01 Протокол № _____ «____»_____ 2021 г. Председатель ПЦК _____ И.Г. Егорова «____»_____ 2021 г.	**ЭКЗАМЕН** **ЭКЗАМЕНАЦИОННЫЙ БИЛЕТ № 16** Техническая эксплуатация железных дорог и безопасность движения Группа: **Очное отделение**	УТВЕРЖДАЮ Зам.директора по УР _____ С.А.Семикозова «____»_____2021 г.

Оцениваемые компетенции: ПК 1.1, ПК 1.2, ПК1.3, ПК 2.1, ПК 2.2, ПК 2.3, ОК1, ОК2, ОК3, ОК4, ОК5, ОК6, ОК7, ОК8, ОК9

Часть А

Внимательно прочтите задания тестов и выберите правильные ответы из нескольких предложенных. На листе ответов под номером выполняемого задания теста поставьте буквы соответствующие правильному ответу.

1. Этот светофор(один красный огонь) подаёт сигнал:

а) Стой!

б) Осадить вагоны с горки на пути парка приёма или вытяжной путь.

в) Разрешается грузовому поезду проследовать светофор с красным огнём со скоростью не более 20км/ч с особой бдительностью и готовностью немедленно остановиться, если встретится препятствие для дальнейшего движения.

2. Данный указатель обозначает:

а) Границу блок – участка

б) Путевой пост

в) Устройство для связи.

3. Повторительные светофоры:

а)Требуют остановки при опасности для движения, возникшей на железнодорожных переездах, крупных искусственных сооружениях и обвальных местах.

б) Предупреждают о показании основного светофора.

в) Для оповещения о разрешающем показании выходного, маршрутного и о показании горочного светофора, когда по местным условиям видимость основного светофора не обеспечивается.

4. Звуковой сигнал ▬ ▬ ▬ ● означает:

а) Вызов к локомотиву машиниста, помощника машиниста, сигналиста, руководителя работ.

б) Вызов к локомотиву помощника машиниста, главного кондуктора, начальника пассажирского поезда, руководителя работ хозяйственного поезда.

в) Прибытие поезда на станцию не в полном составе.

5. Максимальное возвышение наружной рельсовой нити на кривых участках пути:

а) 100мм

б) 150мм

в) 160мм.

6. Границами станции на двухпутных участках, оборудованных двусторонней автоблокировкой по каждому в отдельности главному пути является:

а) с одной стороны - входной светофор, с другой стороны – сигнальный знак «Граница станции»
б) входные стрелки
в) входные светофоры

7. При очень сильном ветре (штормовом), направление которого совпадает с направлением возможного ухода вагонов, норма закрепления (на каждые 200осей) увеличивается:
а) на 5 тормозных башмаков
б) на 3 тормозных башмаков
в) на 7 тормозных башмаков.

8. Минимальное межосевое расстояние в прямых участках пути, на второстепенных путях и путях грузовых районов станции:
а) 4100мм
б) 4800мм
в) 4500мм

9. Скорость при маневрах при подходе локомотива (с вагонами или без них) к вагонам должна быть не более:
а) 5 км/ч
б) 3 км/ч
в) 15 км/ч.

10. Изъятие тормозных башмаков, из под состава, осуществляется по указанию дежурного по станции, только:
а) после убеждения в фактической отцепке локомотива от состава, по докладу машиниста или через работника станции
б) после убеждения в фактической прицепке локомотива к составу, по докладу машиниста или через работника станции
в) после убеждения, что в составе все вагоны сцеплены между собой.

Часть Б.

Способы проверки свободности железнодорожного пути приема поезда.

Часть В.

Дан продольный профиль участка пути от точки «А» до точки «Б», на котором помещают смешанную группу из 20-ти четырехосных вагонов.
Схема к заданию:

Группа из 20-ти 4^{х}осных вагонов.

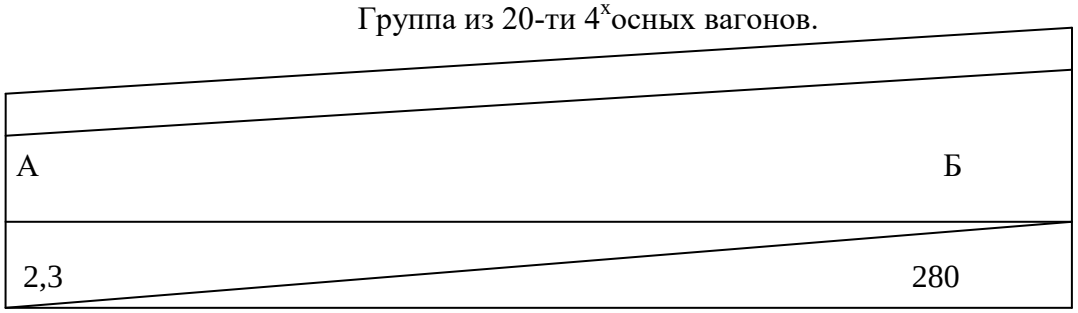

Вопрос: Сколько требуется тормозных башмаков для закрепления подвижного состава, при условии, что тормозные башмаки будут укладываться под порожние вагоны или вагоны с неизвестной нагрузкой на ось; а также при условии если тормозные башмаки будут укладываться под вагоны с нагрузкой на ось не менее 15т (если таких вагонов нет – под вагоны с максимальной нагрузкой на ось в данной группе)? С какой стороны будут укладываться тормозные башмаки?

Преподаватель_____ Еремцов А.А.

Рассмотрено предметной (цикловой) комиссией специальности 23.02.01 Протокол № _____ «____»_____ 2021 г. Председатель ПЦК _____ И.Г. Егорова «____»_____ 2021 г.	**ЭКЗАМЕН** **ЭКЗАМЕНАЦИОННЫЙ БИЛЕТ № 17** Техническая эксплуатация железных дорог и безопасность движения Группа: **Очное отделение**	УТВЕРЖДАЮ Зам.директора по УР _____ С.А.Семикозова «____»_____2021 г.

Оцениваемые компетенции: ПК 1.1, ПК 1.2, ПК1.3, ПК 2.1, ПК 2.2, ПК 2.3, ОК1, ОК2, ОК3, ОК4, ОК5, ОК6, ОК7, ОК8, ОК9

Часть А

Внимательно прочтите задания тестов и выберите правильные ответы из нескольких предложенных. На листе ответов под номером выполняемого задания теста поставьте буквы соответствующие правильному ответу.

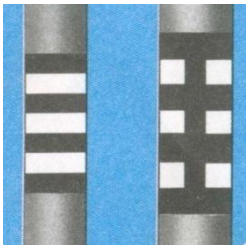

1. Данные знаки обозначают:
а) Начало и конец опасного места.
б) Опоры контактной сети, ограничивающие воздушный промежуток.
в) Опустить и поднять токоприёмник.
г) Граница блок – участка.

2. Входные светофоры разрешают или запрещают:
а) Следовать с одного блок – участка на другой.
б) Следовать со станции на перегон.
в) Следовать с перегона на станцию.

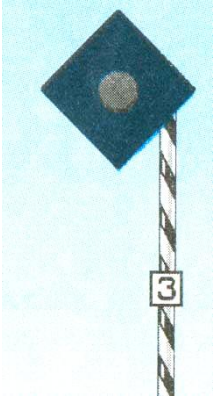

3. Что из ниже перечисленного относится к данному светофору:
а) Стой! Светофор неисправен.
б) Недействующий светофор, сигнального значения не имеет.
в) Разрешается поезду проследовать светофор со скоростью не более 20км/ч с особой бдительностью и готовностью остановиться если возникнет препятствие для дальнейшего движения.
г) Нормально сигнальные огни заградительных светофоров и предупредительных к ним не горят, и в этом положении светофоры сигнального значения не имеют.

4. Звуковой сигнал при маневрах «один длинный» означает:
а) «Разрешается локомотиву следовать управлением вперед».
б) «Разрешается локомотиву следовать управлением назад».
в) «Тише»

5.Запрещается эксплуатировать стрелочный перевод, если отставание остряка от рамного рельса, подвижного сердечника крестовины от усовика составляет:
а) 3мм и более
б) 4мм и более
в) 2мм и более.

6. Что является границами станции на двухпутных участках, оборудованных двусторонней автоблокировкой, а также где установлены входные светофоры для приема поездов по неправильному пути, по каждому в отдельности главному пути:

а) с одной стороны - входной светофор, с другой стороны – сигнальный знак «Граница станции», установленный на расстоянии не менее 50м за последним выходным стрелочным переводом

б) входные стрелки

в) входные светофоры.

7. При телефонных средствах связи разрешением на занятие поездом перегона служит:

а) разрешение на бланке зеленого цвета, формы ДУ-54

б) разрешение белого цвета с красной полосой по диагонали, формы ДУ-64

в) разрешение белого цвета с двумя красными полосами по диагонали, формы ДУ-56

г) путевая записка, формы ДУ-50.

8. Минимальное межосевое расстояние при расположении главных путей на станциях крайними:

а) 4100мм

б) 4800мм

в) 4500мм.

9. Скорость при маневрах с вагонами, занятыми людьми, а также с негабаритными грузами боковой и нижней негабаритности 4-й, 5-й и 6-й степеней не более:

а) 5 км/ч

б) 25 км/ч

в) 15 км/ч.

10. Дежурный по станции разрешает отцепку локомотива от состава только:

а) после убеждения в правильности закрепления по докладу машиниста локомотива

б) после убеждения в правильности закрепления по контрольным приборам.

в) после убеждения в правильности закрепления состава по докладу исполнителя этой операции или лично.

Часть Б.

Виды разрешений на прием поезда при запрещающем показании входного светофора

Часть В.

Решить задачу:

Дан продольный профиль участка пути от точки «А» до точки «Б», на который приняли состав угольного маршрута из 240 осей (однородный по весу брутто).

Схема к заданию: состав угольного маршрута из 240 осей.

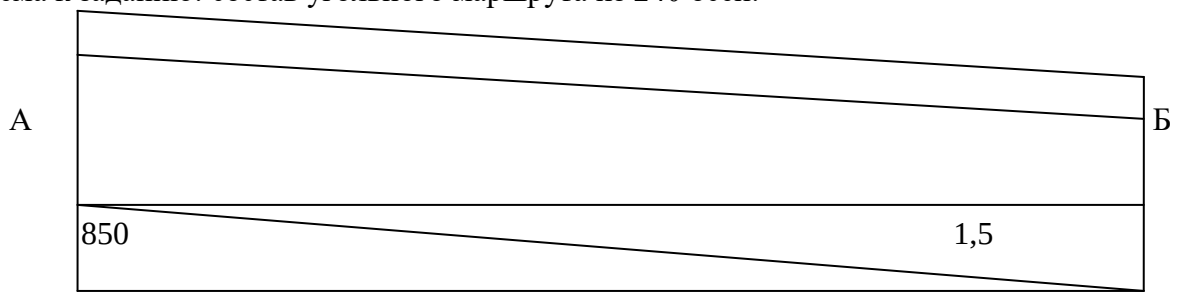

Вопрос: Сколько тормозных башмаков требуется для закрепления состава угольного маршрута? С какой стороны будет произведено закрепление?

Преподаватель_____ Еремцов А.А.

Рассмотрено предметной (цикловой) комиссией специальности 23.02.01 Протокол № _____ «____»_____ 2021 г. Председатель ПЦК _____ И.Г. Егорова «____»_____ 2021 г.	**ЭКЗАМЕН** **ЭКЗАМЕНАЦИОННЫЙ БИЛЕТ № 18** Техническая эксплуатация железных дорог и безопасность движения Группа: **Очное отделение**	УТВЕРЖДАЮ Зам.директора по УР _____ С.А.Семикозова «____»_____2021 г.

Оцениваемые компетенции: ПК 1.1, ПК 1.2, ПК1.3, ПК 2.1, ПК 2.2, ПК 2.3, ОК1, ОК2, ОК3, ОК4, ОК5, ОК6, ОК7, ОК8, ОК9

Часть А

Внимательно прочтите задания тестов и выберите правильные ответы из нескольких предложенных. На листе ответов под номером выполняемого задания теста поставьте буквы соответствующие правильному ответу.

1. При приближении поезда к сигнальному знаку «С» машинист подает сигнал:
а) Бдительности
б) Оповестительный
в) Остановки

2. Входной светофор подает сигнал «один зеленый огонь»:
а) «Разрешается поезду следовать на станцию по главному пути с готовностью остановиться; следующий светофор закрыт»
б) «Разрешается поезду следовать на станцию с уменьшенной скоростью на боковой путь; следующий светофор открыт»
в) «Разрешается поезду следовать на станцию по главному пути с установленной скоростью; следующий светофор открыт»

3. Входные светофоры разрешают или запрещают:
а) Следовать с одного блок – участка на другой.
б) Следовать со станции на перегон.
в) Следовать с перегона на станцию.

4. Звуковой сигнал при маневрах «два длинных» означает:
а) «Разрешается локомотиву следовать управлением вперед».
б) «Разрешается локомотиву следовать управлением назад».
в) «Тише».

5. Не допускается эксплуатировать стрелочный перевод, если понижение остряка против рамного рельса, подвижного сердечника крестовины против усовика составляет:
а) 1мм и более
б) менее 2мм
в) 2мм и более.

6. Кем разрабатывается и подписывается техническо - распорядительный акт (ТРА) станции:

а) ведущим инженером станции
б) начальником отдела перевозок отделения дороги
в) начальником станции.

7. Отправление хозяйственных, восстановительных и пожарных поездов на перегон, закрытый для движения других поездов, производится по разрешению:

а) на бланке зеленого цвета, формы ДУ-54
б) на бланке белого цвета с красной полосой по диагонали, формы ДУ-64
в) на бланке белого цвета с двумя красными полосами по диагонали, формы ДУ-56

8. Минимальное межосевое расстояние в прямых участках пути, между перегрузочными путями на станции:

а) 4800мм
б) 4500мм
в) 3600мм.

9. Скорость при маневрах толчками, при подходе отцепа вагона к другому отцепу в подгорочном парке должна быть не более:

а) 5 км/ч
б) 3 км/ч
в) 15 км/ч.

10. При торможении вагонов на станционных путях запрещается устанавливать тормозные башмаки:

(укажите 4 правильных ответа)

а) непосредственно перед рельсовым стыком (1м и менее) и на рельсовом стыке (если он не сварен)
б) перед крестовиной стрелочного перевода
в) за крестовиной стрелочного перевода
г) на рамный рельс стрелочного перевода, от которого отведен остряк
д) на рамный рельс стрелочного перевода, к которому прилегает остряк
е) на наружный рельс кривой

Часть Б.

Виды разрешений на отправление проезда при запрещающем показании выходного светофора**.**

Часть В.

Решить задачу:

Дан продольный профиль участка пути от точки «Б» до точки «В», на который приняли состав порожних вагонов из 280 осей.

Схема к заданию:

Состав порожних вагонов из 280 осей.

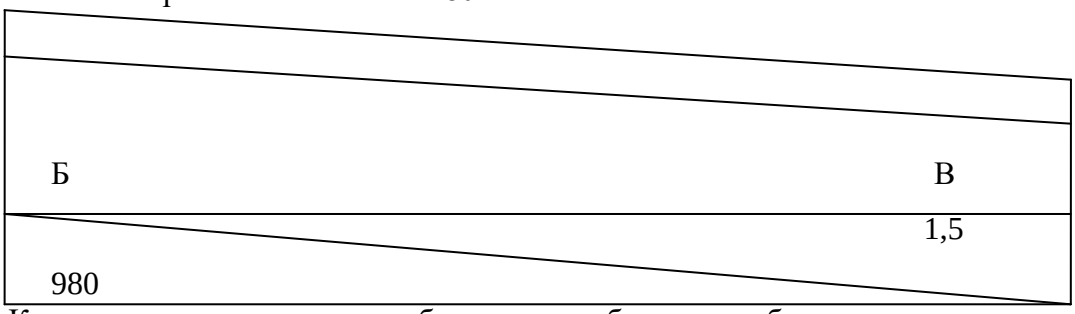

Вопрос: Какое количество тормозных башмаков требуется, чтобы надежно закрепить состав из порожних вагонов? С какой стороны будет произведено закрепление?

Преподаватель_____ Еремцов А.А.

Рассмотрено предметной (цикловой) комиссией специальности 23.02.01 Протокол № _____ «____»_____ 2021 г. Председатель ПЦК _____ И.Г. Егорова «____»_____ 2021 г.	**ЭКЗАМЕН** **ЭКЗАМЕНАЦИОННЫЙ БИЛЕТ № 19** Техническая эксплуатация железных дорог и безопасность движения Группа: **Очное отделение**	УТВЕРЖДАЮ Зам.директора по УР _____ С.А.Семикозова «____»_____2021 г.

Оцениваемые компетенции: ПК 1.1, ПК 1.2, ПК1.3, ПК 2.1, ПК 2.2, ПК 2.3, ОК1, ОК2, ОК3, ОК4, ОК5, ОК6, ОК7, ОК8, ОК9

Часть А

Внимательно прочтите задания тестов и выберите правильные ответы из нескольких предложенных. На листе ответов под номером выполняемого задания теста поставьте буквы соответствующие правильному ответу.

1. Диском желтого цвета подается сигнал:

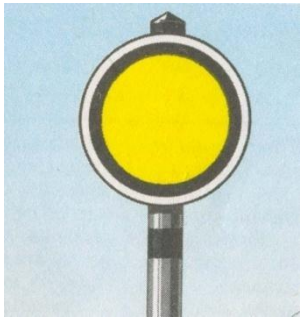

а) разрешается движение с уменьшенной скоростью и готовностью проследовать опасное место, огражденное знаками «начало опасного места» и «коней опасного места» со скоростью указанной в предупреждении;
б) разрешается движение с уменьшенной скоростью и готовностью проследовать опасное место, огражденное знаками «начало опасного места» и «коней опасного места» со скоростью указанной в приказе начальника дороги;
г) разрешается движение с уменьшенной скоростью, следующий светофор закрыт.

2. Входной светофор подает сигнал «два желтых огня»:

а) «Разрешается поезду следовать на станцию по главному пути с готовностью остановиться; следующий светофор закрыт»
б) «Разрешается поезду следовать на станцию с уменьшенной скоростью на боковой путь; следующий светофор открыт»
в) «Разрешается поезду следовать на станцию с уменьшенной скоростью на боковой путь и готовностью остановиться; следующий светофор закрыт».

3. Заградительные светофоры:

а) Требуют остановки при опасности для движения, возникшей на железнодорожных переездах, крупных искусственных сооружениях и обвальных местах.
б) Предупреждают о показании основного светофора.
в) Для оповещения о разрешающем показании выходного, маршрутного и о показании горочного светофора, когда по местным условиям видимость основного светофора не обеспечивается.

4. Звуковой сигнал «три коротких» означает:

а) «Разрешается локомотиву следовать управлением вперед».
б) «Разрешается локомотиву следовать управлением назад».
в) «Стой!».

5. Запрещается эксплуатировать стрелочный перевод, если выкрашивание остряка или подвижного сердечника на главных путях длиной:
а) 400мм и более
б) 300мм и более
в) 200мм и более.

6.Кто проверяет техническо-распорядительный акт (ТРА) станции:
а) начальник службы перевозок
б) начальник станции
в) ревизор движения.

7. Правом на занятие поездом перегона при перерыве действия всех средств сигнализации и связи служит разрешение:
а) на бланке зеленого цвета, формы ДУ-54
б) на бланке белого цвета с красной полосой по диагонали, формы ДУ-64
в) на бланке белого цвета с двумя красными полосами по диагонали, формы ДУ-56

8. Высота высоких пассажирских и грузовых платформ над уровнем верха головки рельса:
а) 1200мм
б) 1100мм
в) 1300мм.

9. Скорость при маневрах при подходе локомотива (с вагонами или без них) к вагонам должна быть не более:
а) 5 км/ч
б) 3 км/ч
в) 15 км/ч.

10. Дежурный по станции разрешает отцепку локомотива от состава только:
а) после убеждения в правильности закрепления по докладу машиниста локомотива
б) после убеждения в правильности закрепления по контрольным приборам.
в) после убеждения в правильности закрепления состава по докладу исполнителя этой операции или лично.

Часть Б.

Формы телефонограмм при движении поездов на однопутных участках.

Часть В.

Решить задачу:
Дан продольный профиль участка пути от точки «О» до точки «Б», на который приняли состав пассажирского поезда.
Схема к заданию:
Состав пассажирского поезда из 16 вагонов (64 оси).

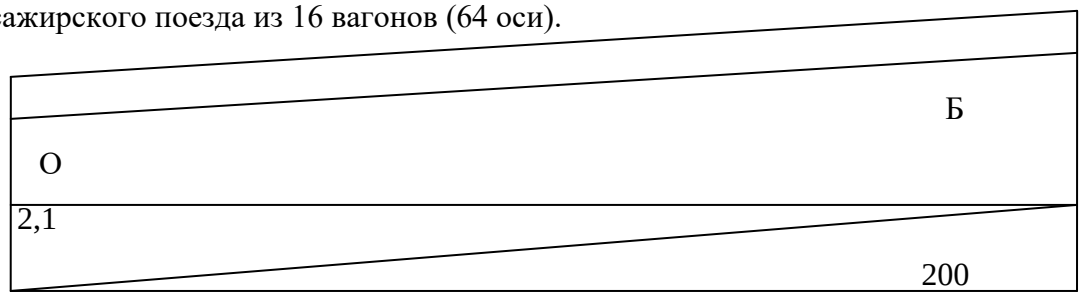

Вопрос: Какое количество тормозных башмаков требуется, чтобы надежно закрепить состав пассажирского поезда на данном пути? С какой стороны будет произведено закрепление?

Преподаватель_____ Еремцов А.А.

Рассмотрено предметной (цикловой) комиссией специальности 23.02.01 Протокол № _____ «____»_____ 2021 г. Председатель ПЦК _____ И.Г. Егорова «____»_____ 2021 г.	**ЭКЗАМЕН** **ЭКЗАМЕНАЦИОННЫЙ БИЛЕТ № 20** Техническая эксплуатация железных дорог и безопасность движения Группа: **Очное отделение**	УТВЕРЖДАЮ Зам.директора по УР _____ С.А.Семикозова «____»_____2021 г.

Оцениваемые компетенции: ПК 1.1, ПК 1.2, ПК1.3, ПК 2.1, ПК 2.2, ПК 2.3, ОК1, ОК2, ОК3, ОК4, ОК5, ОК6, ОК7, ОК8, ОК9

Часть А

1. Входной светофор подает сигнал «один желтый мигающий огонь»:

а) «Разрешается поезду следовать на станцию по главному пути с готовностью остановиться; следующий светофор закрыт»

б) «Разрешается поезду следовать на станцию с уменьшенной скоростью на боковой путь; следующий светофор открыт»

в) «Разрешается поезду следовать на станцию по главному пути с установлен.скоростью;следующий светофор открыт и требует проследования его с уменьш. скоростью».

2. Расстояние между петардами:

а) 200м.

б) 20м.

в) 50м

3. Этот сигнал несет приказ:

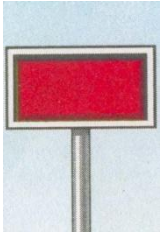

а) «Стой! Следующий блок – участок занят»

б) «Стой! Зараженная зона»

в) «Стой! Запрещается проезжать сигнал»

4. Предупредительные светофоры:

а) Требуют остановки при опасности для движения, возникшей на железнодорожных переездах, крупных искусственных сооружениях и обвальных местах.

б) Предупреждают о показании основного светофора (входного, проходного, заградительного и прикрытия).

в) Для оповещения о разрешающем показании выходного, маршрутного и о показании горочн. светофора, когда по местным условиям видимость основн. светофора не обеспечивается.

5. Запрещается эксплуатировать стрелочный перевод, если выкрашивание остряка или подвижного сердечника на приемо - отправочных путях длиной:

а) 400мм и более

б) 300мм и более

в) 200мм и более.

6. Техническо-распорядительный акт (ТРА) для сортировочных, пассажирских, грузовых(в соответствии с перечнем начальника дороги) станции утверждается:

а) начальником железной дороги
б) министром транспорта
в) начальником дирекции движения.

7. При запрещающем показании выходного светофора, когда маршрут установлен правильно и при свободном первом блок-участке, поезд может быть отправлен на двухпутный перегон по правильному пути:
(укажите три верных ответа)
а) по пригласительному сигналу на выходном светофоре
б) по регистрируемому приказу дежурного по станции, передаваемому машинисту по радиосвязи
в) по ключу-жезлу
г) по разрешению на бланке зеленого цвета с заполнением пункта 1, формы ДУ-54.

8. Высота низких пассажирских и грузовых платформ над уровнем верха головки рельса:
а) 200мм
б) 300мм
в) 250мм.

9. Скорость при маневрах во время следования, одиночных локомотивов и локомотивов с вагонами, прицепленными сзади, по свободным путям, с включенными и опробованными автотормозами, не более:
а) 40 км/ч
б) 25 км/ч
в) 60 км/ч

10. При торможении вагонов на станционных путях запрещается устанавливать тормозные башмаки:
(укажите 4 правильных ответов)
а) непосредственно перед рельсовым стыком (1м и менее) и на рельсовом стыке (если он не сварен);
б) перед крестовиной стрелочного перевода;
в) за крестовиной стрелочного перевода;
г) на рамный рельс стрелочного перевода, от которого отведен остряк;
д) на рамный рельс стрелочного перевода, к которому прилегает остряк;

Часть Б.

Что не допускается делать при организации движения поездов по телефонным средствам связи.

Часть В.

Дан продольный профиль участка пути от точки «А» до точки «Б», на который приняли состав угольного маршрута из 240 осей (однородный по весу брутто).
Схема к заданию:

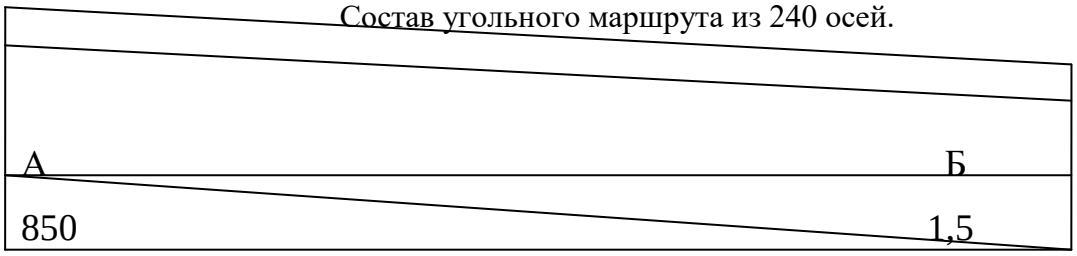

Вопрос: Сколько тормозных башмаков требуется для закрепления состава угольного маршрута? С какой стороны будет произведено закрепление?

Преподаватель_____ Еремцов А.А.

Рассмотрено предметной (цикловой) комиссией специальности 23.02.01 Протокол № _____ «____»_____ 2021 г. Председатель ПЦК _____ И.Г. Егорова «____»_____ 2021 г.	**ЭКЗАМЕН** **ЭКЗАМЕНАЦИОННЫЙ БИЛЕТ № 21** Техническая эксплуатация железных дорог и безопасность движения Группа: **Очное отделение**	УТВЕРЖДАЮ Зам.директора по УР _____ С.А.Семикозова «____»_____2021 г.

Оцениваемые компетенции: ПК 1.1, ПК 1.2, ПК1.3, ПК 2.1, ПК 2.2, ПК 2.3, ОК1, ОК2, ОК3, ОК4, ОК5, ОК6, ОК7, ОК8, ОК9

Часть А

Внимательно прочтите задания тестов и выберите правильные ответы из нескольких предложенных. На листе ответов под номером выполняемого задания теста поставьте буквы соответствующие правильному ответу.

1. Диском зеленого цвета подается сигнал:

а) «Конец опасного места»;
б) «Поезду разрешается следовать на станцию»;
в) «Впереди свободны два и более блок-участка»;
г) «Поезд проследовал опасное место» .

2. Выходной светофор подает сигнал: « два желтых, верхний мигающий»

а) «Разрешается поезду следовать на станцию по главному пути с готовностью остановиться; следующий светофор закрыт»
б) «Разрешается поезду следовать на станцию с уменьшенной скоростью на боковой путь; следующий светофор открыт»
в) «Разрешается поезду отправиться со станции с уменьшенной скоростью с отклонением по стрелочному переводу, перегон до следующей станции (путевого поста) свободен; входной светофор следующей станции открыт»

3. Маршрутные светофоры разрешают или запрещают:

а) Следовать с одного блок – участка на другой
б) Следовать со станции на перегон.
в) Следовать из одного района станции в другой.

4.Петарды укладываются в количестве трех штук, из расчета, что две петарды приходятся на:

а) Правый рельс.
б) Левый рельс.
в) В любом порядке.

5. Запрещается эксплуатировать стрелочный перевод, если выкрашивание остряка или подвижного сердечника на прочих станционных путях длиной:

а) 400мм и более
б) 300мм и более
в) 200мм и более.

6. Маневры на станционных путях должны производиться по указанию только одного работника (ДСП, ДСЦ, ДСПП, ДСПГ), обязанности которого указаны:
а) в инструкции о работе сортировочной горки
б) в технологическом процессе работы станции
в) в техническо-распорядительном акте станции.

7. При запрещающем показании выходного светофора, поезд может быть отправлен на однопутный перегон или по неправильному пути двухпутного перегона с двухсторонней автоблокировкой: *(укажите два верных ответа)*
а) по пригласительному сигналу на выходном светофоре
б) по регистрируемому приказу дежурного по станции, передаваемому машинисту по радиосвязи;
в) по ключу-жезлу;
г) по разрешению на бланке зеленого цвета с заполнением пункта 1, формы ДУ-54.

8. Расстояние от оси пути до низкой пассажирской или грузовой платформы:
а) 2450мм
б) 1920мм
в) 1745мм.

9. Скорость при маневрах при движении локомотива с вагонами, прицепленными сзади, а также при следовании одиночного специального самоходного подвижного состава по свободным путям, не более:
а) 40 км/ч
б) 25 км/ч
в) 60 км/ч.

10. Дежурный по железнодорожной станции это:
а) руководитель работ – ответственное лицо, на которого возложено руководство работами на эксплуатируемых железнодорожных путях;
б) работник, непосредственно руководящий действиями всех лиц, участвующих в маневрах, без указания которого машинист локомотива, не имеет права приводить локомотив в движение;
в) сменный помощник начальника станции, единолично распоряжающийся приемом, отправлением и пропуском поездов, а также другими передвижениями подвижного состава по главным и приемоотправочным путям станции (а где нет маневрового диспетчера – и по остальным путям).

Часть Б.

Что должен проверить ДСП при возникновении каких-либо отклонений в индикации аппарата управления

Часть В.

Дан продольный профиль участка пути от точки «Б» до точки «В», на который приняли состав порожних вагонов из 280 осей.

Состав порожних вагонов из 280 осей.

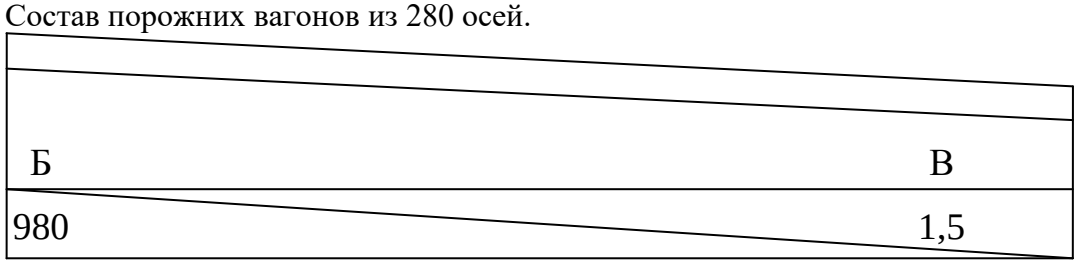

Вопрос: Какое количество тормозных башмаков требуется, чтобы надежно закрепить состав из порожних вагонов? С какой стороны будет произведено закрепление?

Преподаватель_____ Еремцов А.А.

Рассмотрено предметной (цикловой) комиссией специальности 23.02.01 Протокол № _____ «____»_____ 2021 г. Председатель ПЦК _____ И.Г. Егорова «____»_____ 2021 г.	**ЭКЗАМЕН** **ЭКЗАМЕНАЦИОННЫЙ БИЛЕТ № 22** Техническая эксплуатация железных дорог и безопасность движения Группа: **Очное отделение**	УТВЕРЖДАЮ Зам.директора по УР _____ С.А.Семикозова «____»_____2021 г.

Оцениваемые компетенции: ПК 1.1, ПК 1.2, ПК1.3, ПК 2.1, ПК 2.2, ПК 2.3, ОК1, ОК2, ОК3, ОК4, ОК5, ОК6, ОК7, ОК8, ОК9

Часть А

Внимательно прочтите задания тестов и выберите правильные ответы из нескольких предложенных. На листе ответов под номером выполняемого задания теста поставьте буквы соответствующие правильному ответу.

1. Диском желтого цвета подается сигнал:

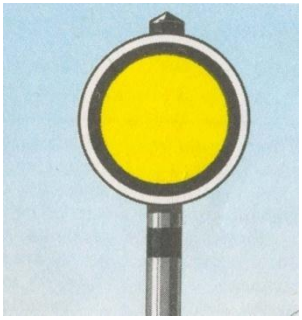

а) Разрешается движение с уменьшенной скоростью и готовностью проследовать опасное место, огражденное знаками «начало опасного места» и «конец опасного места» со скоростью указанной в предупреждении.
б) Разрешается движение с уменьшенной скоростью и готовностью проследовать опасное место, огражденное знаками «Начало опасного места» и «Конец опасного места» со скоростью установленной владельцем инфраструктуры или владельцем ж. д. путей необщего пользования.
в) «Начало опасного места»

2. Этот светофор подает сигнал «один синий огонь»:

а) разрешается производство маневров
б) запрещается производство маневров
в) запрещается проследовать с одного района станции в другой

3. Данный ручной сигнал:

а) «Стой!»
б) «Тише».
в) «Движение управлением вперёд».
г) «Движение управлением назад».

4.Выходные светофоры разрешают или запрещают:

а) Следовать с одного блок – участка на другой.
б) Следовать со станции на перегон.
в) Следовать с перегона на станцию.

5.Минимальное межосевое расстояние на прямых участках двухпутных перегонов:

а)3600мм
б)4100мм

в)4500мм.

6. Расстояние от оси пути до высокой пассажирской или грузовой платформы:
а) 2450мм
б) 1745мм
в) 1920мм.
7.Порядок закрепления вагонов и составов для каждой отдельной станции с учетом местных условий указывается:
а) в технологическом процессе работы станции
б) в инструкции по охране труда
в) в техническо-распорядительном акте станции

8.Номинальный размер ширины железнодорожной колеи на прямых участках и кривых радиусом 350м и более.
а) 1512мм
б) 1520мм
в) 1524мм.

9. При повреждении линий связи и СЦБ их восстановление должно производиться в следующей очередности: *(указать очередность)*
а) каналы и тракты магистральной связи;
б) каналы и тракты систем железнодорожной сигнализации, централизации и блокировки, в т.ч. электрожезловой системы;
в) каналы и тракты, обеспечивающие действие поездной диспетчерской связи;
г) остальные каналы связи и сигнализации, централизации и блокировки;
д) каналы и тракты энергодиспетчерской связи, поездной межстанционной связи и телеуправления устройствами электроснабжения.

10. Предупреждения на длительные сроки (более 10 суток) устанавливаются приказами:
а) начальника железнодорожной станции
б) начальников служб соответствующих структурных подразделений по характеру предупреждения
в) владельца инфраструктуры или владельца железнодорожных путей необщего пользования.

Часть Б.

Порядок закрепления и запирания централизованной стрелки перед выключением

Часть В.

Решить задачу:
Дан продольный профиль участка пути от точки «О» до точки «Б», на который приняли состав пассажирского поезда.
Схема к заданию:
Состав пассажирского поезда из 16 вагонов (64 оси).

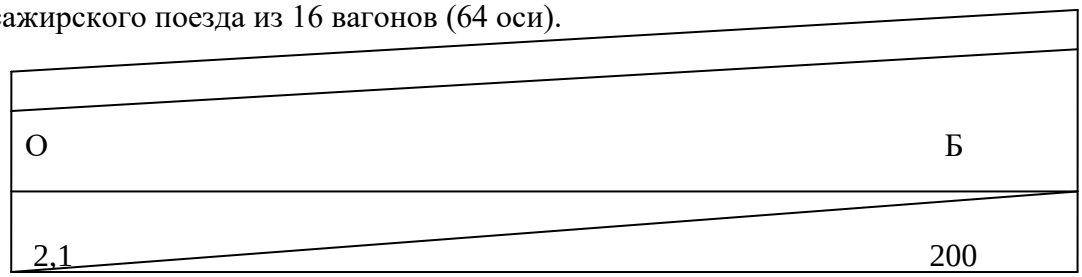

Вопрос: Какое количество тормозных башмаков требуется, чтобы надежно закрепить состав пассажирского поезда на данном пути? С какой стороны будет произведено закрепление?

Преподаватель_____ Еремцов А.А.
филиал СамГУПС в г. Казани

Рассмотрено предметной (цикловой) комиссией специальности 23.02.01 Протокол № _____ «____»_____ 2021 г. Председатель ПЦК _____ И.Г. Егорова «____»_____ 2021 г.	**ЭКЗАМЕН** **ЭКЗАМЕНАЦИОННЫЙ БИЛЕТ № 23** Техническая эксплуатация железных дорог и безопасность движения Группа: **Очное отделение**	УТВЕРЖДАЮ Зам.директора по УР _____ С.А.Семикозова «____»_____2021 г.

Оцениваемые компетенции: ПК 1.1, ПК 1.2, ПК1.3, ПК 2.1, ПК 2.2, ПК 2.3, ОК1, ОК2, ОК3, ОК4, ОК5, ОК6, ОК7, ОК8, ОК9

Часть А

Внимательно прочтите задания тестов и выберите правильные ответы из нескольких предложенных. На листе ответов под номером выполняемого задания теста поставьте буквы соответствующие правильному ответу.

1. Данный сигнальный знак означает:

а) «Начало опасного места»
б) «Конец опасного места»
в) «Путь загражден»

2. Данный входной светофор означает «два желтых огня, из них верхний мигающий и одна зеленая светящаяся полоса»:

а) Разрешается поезду следовать на станцию со скоростью не более 80км/ч на боковой путь; следующий светофор открыт и требует проследования его со скоростью не более 60км/ч.
б) Разрешается поезду следовать на станцию со скоростью не более 80км/ч на боковой путь; следующий светофор открыт и требует проследования его с уменьшенной скоростью.
в) Разрешается поезду следовать на станцию со скоростью не более 60км/ч на боковой путь и готовностью остановиться; следующий светофор закрыт.

3. Данный ручной сигнал обозначает:

а) «Стой!»
б) «Тише».
в) «Движение управлением вперёд».

4. Повторительные светофоры:

а) Требуют остановки при опасности для движения, возникшей на железнодорожных переездах, крупных искусственных сооружениях и обвальных местах.
б) Предупреждают о показании основного светофора.
в) Для оповещения разрешающем показании выходного, маршрутного и о показании горочного светофора, когда по местным условиям видимость основного светофора не обеспечивается.

5. Место установки предельного столбика: (*укажите три верных ответа*)

а) Посередине междупутья, в том месте, где расстояние между осями сходящихся путей – 4100мм.
б) На расстоянии от оси крайнего пути не менее – 3100мм.
в) На перегрузочных путях, в том месте, где ширина междупутья – 3600мм.

г) На станционных путях, где не обращается подвижной состав габарита «Т», в том месте, где ширина междупутья – 3810мм.

6. Скорость при маневрах с вагонами, занятыми людьми, а также с негабаритными грузами боковой и нижней негабаритности 4-й, 5-й и 6-й степеней не более:

а) 5 км/ч
б) 25 км/ч
в) 15 км/ч.

7. Дежурный по станции переходит на телефонные средства связи, в случаях нарушения действия основных средств сигнализации и связи и при их восстановлении переходит на основные средства связи после получения приказа:

а) начальника станции
б) начальника железной дороги
в) поездного диспетчера.

8. Грузы (кроме балласта, выгружаемого для путевых работ) должны находиться от наружной грани головки крайнего рельса не ближе:(*укажите два верных ответа*)

а) при высоте до 1100мм - 2м
б) при высоте до 1200мм - 2м
в) при высоте более 1200мм – 2,5м

9. Минимальная ширина земляного полотна по верху, на однопутных линиях на прямых участках:

а) 5,5м
б) 5,0м
в) 6,0м.

10. Сформированные грузовые поезда в зависимости от их назначения должны быть определенного веса и длины в соответствии с нормами установленными:

(укажите два верных ответа)

а) в приказе начальника дороги о наибольших допускаемых скоростях
б) в плане формировании поездов
в) в графике движения

Часть Б.

В какие поезда запрещено ставить вагоны с ВМ

Часть В.

Группа вагонов располагается на части пути на одном склоне «ямы» от точки «О» до точки «Б».

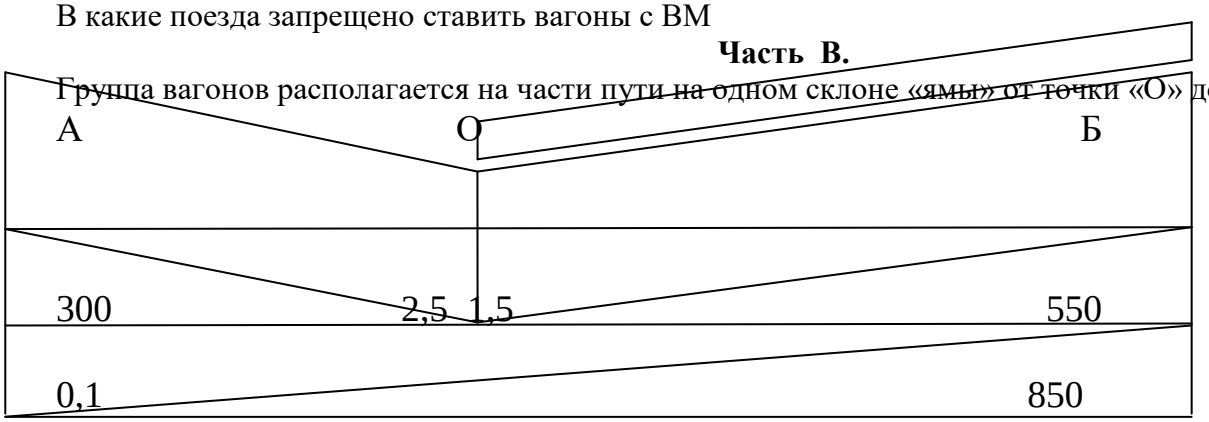

Сколько тормозных башмаков должно быть уложено для закрепления вагонов со стороны «А» и со стороны «Б» для однородного подвижного состава?

Преподаватель_____ Еремцов А.А.

Рассмотрено предметной (цикловой) комиссией специальности 23.02.01 Протокол № _____ «____»_____ 2021 г. Председатель ПЦК _____ И.Г. Егорова «____»_____ 2021 г.	**ЭКЗАМЕН** **ЭКЗАМЕНАЦИОННЫЙ БИЛЕТ № 24** Техническая эксплуатация железных дорог и безопасность движения Группа: **Очное отделение**	УТВЕРЖДАЮ Зам.директора по УР _____ С.А.Семикозова «____»_____2021 г.

Оцениваемые компетенции: ПК 1.1, ПК 1.2, ПК1.3, ПК 2.1, ПК 2.2, ПК 2.3, ОК1, ОК2, ОК3, ОК4, ОК5, ОК6, ОК7, ОК8, ОК9

Часть А

Внимательно прочтите задания тестов и выберите правильные ответы из нескольких предложенных. На листе ответов под номером выполняемого задания теста поставьте буквы соответствующие правильному ответу.

1. Этот светофор подает сигнал «один синий огонь»:
а) разрешается производство маневров
б) запрещается производство маневров
в) разрешается проследовать с одного района станции в другой
г) запрещается проследовать с одного района станции в другой

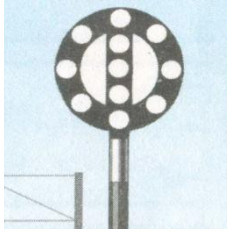

2. Данный сигнальный знак означает:
а) «Начало опасного места»
б) «Конец опасного места»
в) «Путь загражден»
г) «Заграждение с пути снято»

3. Данный ручной сигнал:
а) «Стой!»
б) «Тише».
в) «Движение управлением вперёд».
г) «Движение управлением назад».

4. Предупредительные светофоры:
а) Требуют остановки при опасности для движения, возникшей на железнодорожных переездах, крупных искусственных сооружениях и обвальных местах.
б) Предупреждают о показании основного светофора (входного, проходного, заградительного и прикрытия).
в) Для оповещения о разрешающем показании выходного, маршрутного и о показании горочного светофора, когда по местным условиям видимость основного светофора не обеспечивается.

5. Минимальное межосевое расстояние в прямых участках пути, между смежными путями станции:
а) 4100мм
б) 4800мм
в) 4500мм.

6. Скорость при маневрах толчками, при подходе отцепа вагона к другому отцепу в подгорочном парке должна быть не более:

а) 5 км/ч
б) 3 км/ч
в) 15 км/ч.

7. При производстве маневровой работы ответственным за закрепление подвижного состава является:

а) дежурный по станции
б) маневровый диспетчер
в) руководитель маневров – составитель поездов.

8. Максимальный допускаемый уклон, на котором должны располагаться станции, разъезды, обгонные пункты:

а) 0,01
б) 0,0025
в) 0,0015.

9. Минимальная ширина земляного полотна по верху, на двухпутных линиях на прямых участках пути:

а) 9,1м
б) 9,6м
в) 9,5м.

10. Улавливающие тупики запрещается занимать подвижным составом:

(укажите один верный ответ)

а) грузовыми вагонами с опасными грузами
б) пассажирскими и грузовыми вагонами, занятыми людьми
в) любым подвижным составом.

Часть Б.

Случаи применения формулы «1» при расчете норм закрепления подвижного состава

Часть В.

Группа вагонов располагается на части пути на одном склоне «ямы» от точки «О» до точки «А».

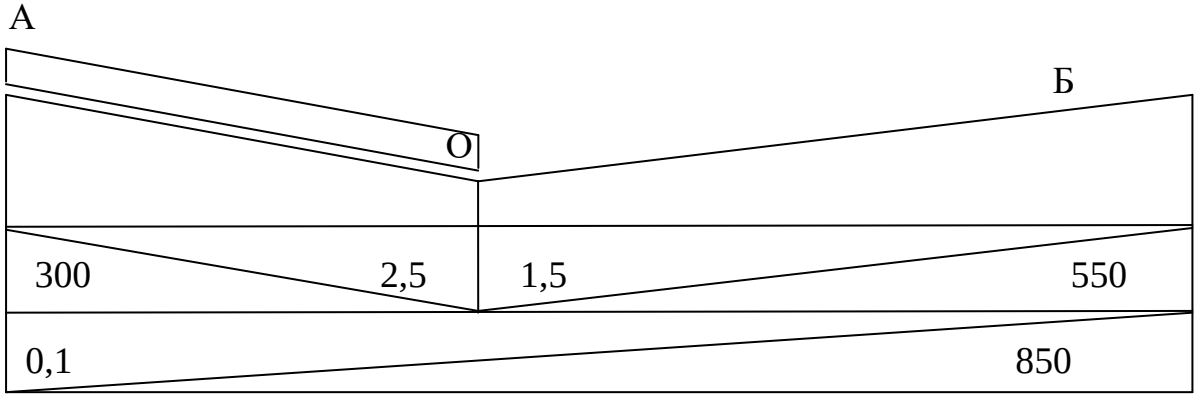

Вопросы: 1. Сколько тормозных башмаков должно быть уложено для закрепления вагонов со стороны «А» и со стороны «Б» для:

- однородного подвижного состава ?
- разнородного подвижного состава?

Преподаватель_____ Еремцов А.А.

Рассмотрено предметной (цикловой) комиссией специальности 23.02.01 Протокол № _____ «____»_____ 2021 г. Председатель ПЦК _____ И.Г. Егорова «____»_____ 2021 г.	**ЭКЗАМЕН** **ЭКЗАМЕНАЦИОННЫЙ БИЛЕТ № 25** Техническая эксплуатация железных дорог и безопасность движения Группа: **Очное отделение**	УТВЕРЖДАЮ Зам.директора по УР _____ С.А.Семикозова «____»_____2021 г.

Оцениваемые компетенции: ПК 1.1, ПК 1.2, ПК1.3, ПК 2.1, ПК 2.2, ПК 2.3, ОК1, ОК2, ОК3, ОК4, ОК5, ОК6, ОК7, ОК8, ОК9

Часть А

Внимательно прочтите задания тестов и выберите правильные ответы из нескольких предложенных. На листе ответов под номером выполняемого задания теста поставьте буквы соответствующие правильному ответу.

1.Сигналисты и дежурные стрелочных постов днем встречают поезда днем - со свернутым желтым флагом, ночью – с прозрачно-белым огнем ручного фонаря в случае:

а) Приема поезда на боковой путь или с остановкой на станции.
б) Пропуска поездов по главному пути без остановки на станции.
в) Остановки пассажирского поезда, не имеющего ее по расписанию.

2. Маршрутные светофоры разрешают или запрещают:

а).Следовать с одного блок – участка на другой.
б).Следовать со станции на перегон.
в) .Следовать из одного района станции в другой.

3. Этот светофор подает сигнал «один лунно-белый огонь»:

а) разрешается производство маневров
б) запрещается производство маневров
в) разрешается проследовать с одного района станции в другой
г) запрещается проследовать с одного района станции в другой

4. Данный указатель показывает:

а) «Заграждение с пути снято»
б) «Путь загражден»
в) «Поезд следует с отклонением по стрелочному переводу»

5. Минимальное межосевое расстояние в прямых участках пути, на второстепенных путях и путях грузовых районов станции.

а) 4100мм
б) 4800мм
в) 4500мм
г) 3600мм.

6. Скорость при маневрах при подходе локомотива (с вагонами или без них) к вагонам должна быть не более:

а) 5 км/ч
б) 3 км/ч
в) 15 км/ч.

7. Изъятие тормозных башмаков, из под состава, осуществляется по указанию дежурного по станции, только:

а) после убеждения в фактической отцепке локомотива от состава, по докладу машиниста или через работника станции
б) после убеждения в фактической прицепке локомотива к составу, по докладу машиниста или через работника станции
в) после убеждения, что в составе все вагоны сцеплены между собой.

8. Величина уклона, на котором запрещается оставлять без локомотива составы поездов и вагоны на станционных путях:

а) более 0,0015
б) более 0,0025
в) более 0,01.

9. Аккумуляторный резерв источника электроснабжения должен обеспечивать бесперебойную работу устройств СЦБ не менее:

а) 12 час.
б) 36 час.
в) 8 час.

10. Предохранительные тупики запрещается занимать подвижным составом:

(укажите два верных ответа)

а) грузовыми вагонами с опасными грузами
б) пассажирскими и грузовыми вагонами, занятыми людьми
в) рефрижераторными секциями
г) специальным самоходным подвижным составом

Часть Б.

Объяснить значение термина: **стрелка централизованная.**

Часть В.

Состав однородных по весу вагонов располагается по всей полезной длине пути от точки «А» до точки «Б».

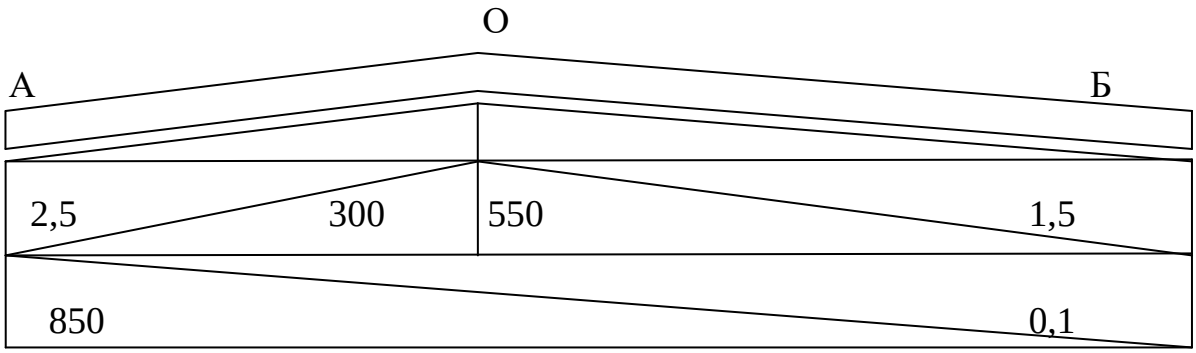

Вопросы: 1. Сколько тормозных башмаков должно быть уложено для закрепления состав со стороны «А» и со стороны «Б».

Преподаватель_____ Еремцов А.А

Эталон ответов

Часть А

1. Диском желтого цвета подается сигнал:

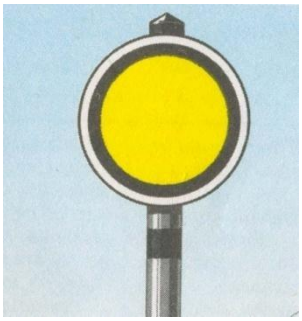

а) Разрешается движение с уменьшенной скоростью и готовностью проследовать опасное место, огражденное знаками «начало опасного места» и «конец опасного места» со скоростью указанной в предупреждении. - ПРАВИЛЬНЫЙ
б) Разрешается движение с уменьшенной скоростью и готовностью проследовать опасное место, огражденное знаками «Начало опасного места» и «Конец опасного места» со скоростью установленной владельцем инфраструктуры или владельцем ж. д. путей необщего пользования.
в) «Начало опасного места»

2. Этот светофор подает сигнал «один синий огонь»:

а) разрешается производство маневров
б) запрещается производство маневров- ПРАВИЛЬНЫЙ
в) запрещается проследовать с одного района станции в другой

3. Данный ручной сигнал:

а) «Стой!»
б) «Тише».
в) «Движение управлением вперёд»- ПРАВИЛЬНЫЙ
г) «Движение управлением назад».

4.Выходные светофоры разрешают или запрещают:
а) Следовать с одного блок – участка на другой.
б) Следовать со станции на перегон-ПРАВИЛЬНЫЙ
в) Следовать с перегона на станцию.

5.Минимальное межосевое расстояние на прямых участках двухпутных перегонов:
а) 3600мм
б) 4100мм - ПРАВИЛЬНЫЙ
в) 4500мм

6. Расстояние от оси пути до высокой пассажирской или грузовой платформы:
а) 2450мм
б) 1745мм
в) 1920мм - ПРАВИЛЬНЫЙ

7.Порядок закрепления вагонов и составов для каждой отдельной станции с учетом местных условий указывается:
а) в технологическом процессе работы станции

б) в инструкции по охране труда
в) в техническо-распорядительном акте станции – ПРАВИЛЬНЫЙ

8.Номинальный размер ширины железнодорожной колеи на прямых участках и кривых радиусом 350м и более.
а) 1512мм
б) 1520мм - ПРАВИЛЬНЫЙ
в) 1524мм

9. При повреждении линий связи и СЦБ их восстановление должно производиться в следующей очередности: *(указать очередность)*
а) каналы и тракты магистральной связи; (5)
б) каналы и тракты систем железнодорожной сигнализации, централизации и блокировки, в т.ч. электрожезловой системы; (3)
в) каналы и тракты, обеспечивающие действие поездной диспетчерской связи; (1)
г) остальные каналы связи и сигнализации, централизации и блокировки; (2)
д) каналы и тракты энергодиспетчерской связи, поездной межстанционной связи и телеуправления устройствами электроснабжения; (4)

10. Предупреждения на длительные сроки (более 10 суток) устанавливаются приказами:
а) начальника железнодорожной станции
б) начальников служб соответствующих структурных подразделений по характеру предупреждения
в)уполномоченными представителями владельца инфраструктуры или владельца железнодорожных путей необщего пользования-ПРАВИЛЬНЫЙ

Часть Б.

Перечислите неисправности автоблокировки, при которых прекращается действие АБ.

К неисправностям, при которых необходимо прекращать действие автоблокировки, относятся:

1) погасшие сигнальные огни на двух или более расположенных подряд светофорах на перегоне и наличие белого огня на локомотивном светофоре;

2) наличие разрешающего огня на выходном или проходном светофоре при занятом блок-участке;

3) невозможность смены направления, в том числе с помощью вспомогательного режима на однопутном перегоне или при отправлении поезда по неправильному железнодорожном пути на двухпутном перегоне с двусторонней автоблокировкой, а также на многопутных перегонах по железнодорожному пути с двусторонней автоблокировкой с однопутными правилами движения. Пользование автоблокировкой в установленном направлении при этом допускается;

4) невозможность открытия выходного светофора при свободном перегоне, не имеющем проходных светофоров и не оборудованном ключем-жезлом.

В случаях появления запрещающего показания на двух и более расположенных подряд проходных светофорах на перегоне при фактически свободных блок-участках ДНЦ вправе прекратить действие автоблокировки и установить движение на перегоне по телефонным средствам связи.

Часть В.

Решить задачу:

Состав однородных по весу вагонов располагается по всей полезной длине пути от точки «А» до точки «Б».

Схема:

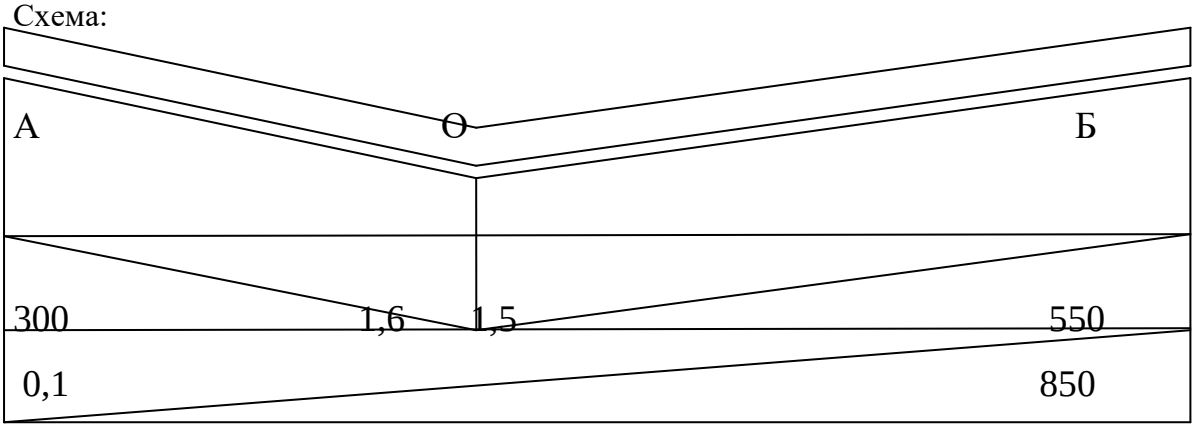

Вопрос: Сколько тормозных башмаков должно быть уложено для закрепления состава со стороны «А» и со стороны «Б».

$$K = n * (1,5i + 1) / 200 \qquad (1)$$

где: К – необходимое количество тормозных башмаков, шт;

n – количество осей в составе (группе), шт;

i – средняя величина уклона пути или отрезка железнодорожного пути в тысячных;

(1,5i + 1) – количество тормозных башмаков на каждые 200 осей.

n = 850/14*4=242 оси

K = n * (1,5i + 1) / 200 K= 242 (1,5 *0,1 +1)/200=1,39≈2т.б

ИНФОРМАЦИОННОЕ ОБЕЧПЕЧЕНИЕ

Перечень рекомендуемых учебных изданий, Интернет-ресурсов, дополнительной литературы

1. Правила технической эксплуатации железных дорог Российской Федерации: утв. Приказом Минтранса РФ 21.12.10 №286 : с изм. на 2019 г.
2. Леоненко, Е.Г. Техническая эксплуатация железных дорог и безопасность движения : учеб. Пособие / Е.Г. Леоненко.- М. : ФГБОУ «УМЦ по образ. На ж/д транспорте» , 2017.-220 с. – ISBN 978-5-89035-996-4 Текст: электронный // Электронно-библиотечная система УМЦ ЖДТ: [сайт]. – URL: https:// umczdt.ru/read/2472/. Режим доступа: ЭБ «УМЦ ЖДТ», по паролю.
3. Пашкевич М.Н. Изучение правил технической эксплуатации железных дорог и безопасности движения: учеб. Пособие. – М.: ФГБУ ДПО «Учебно- методический центр по образованию на железнодорожным транспорте», 2017. – 108 с. – Текст: электронный // Электронно- библиотечная система УМЦ ЖДТ: [сайт]. – URL: http:// umczdt/ru./books/40/39299/. Режим доступа: ЭБ «УМЦ ЖДТ», по паролю.

Дополнительная литература

1. Александрова Н.Б. Обеспечение безопасности движения поездов: учебное пособие/ Александрова Н.Б, Писарева И.Н., Потапов П.Р. – Электорн. Текстовые данные. – М.: Учебно-методический центр по образованию на железнодорожном транспорте, 2016. – 148 с. – Текст: электронный // Электронно-библиотечная система УМЦ ЖДТ: [сайт]. – URL: http:// umczdt/ru./books/41/30033/.Режим доступа: ЭБ «УМЦ ЖДТ», по паролю.
2. Безопасность в чрезвычайны ситуациях на железнодорожном транспорте . Общий курс: учебник: в 2 ч. Ч.1. / В.М. Понамарев и др.,; под ред. В.М. Пономарева и Б.Н. Рубцова. – М.: ФГБОУ « Учебно-методический центр по образованию на железнодорожном транспорте», 2015. – 244 с. – Текст: электронный // Электронно-библиотечная система УМЦ ЖДТ: [сайт]. – URL: http://umczdt.ru/books/46/18771/. Режим доступа: ЭБ «УМЦ ЖДТ», по паролю.
3. Безопастность в чрезвычайных ситуациях на железнодорожном транспорте. Общий курс: учебник: в 2 ч. Ч.2. / В.М. Понаморев и др.; под ред. В.М. Пономарева и Б.Н. Рубцова. – М.: ФГБОУ « Учебно-методический центр по образованию на железнодорожном транспорте» », 2015. – 488 с. – Текст: электронный // Электронно-библиотечная система УМЦ ЖДТ: [сайт]. – URL: http://umczdt.ru/books/46/18772/. Режим доступа: ЭБ «УМЦ ЖДТ», по паролю.
4. Комплексная безопасность на железнодорожном транспорте и метрополитене. Часть 2: Безопасность движения и безопасность в чрезвычайных ситуациях : монография / В.М. Пономарев[и др.]. – М.: УМЦ ЖДТ, 2015. – 494 с. – Текст: электронный // Электронно-библиотечная система УМЦ ЖДТ: [сайт]. – URL : http://umczdt.ru/books/46/225967/. Режим доступа: ЭБ «УМЦ ЖДТ», по паролю.
5. Комплексная безопасность на железнодорожном транспорте и метрополитене: монография / Б.В. Бочаров [и др.]. – М.: УМЦ ЖДТ,2015. – 287 с . – Текст: электронный // Электронно-библиотечная система УМЦ

Интернет-ресурсы

1. Гудок : газета. — Режим доступа : www.onlinegazeta.info.
2. Железнодорожный транспорт: ежемесячный научно-теоретический технико-экономический журнал. — Режим доступа: www.zdt-agazine.ru/redact/redak.htm.
3. Министерства транспорта РФ: оф. сайт. — Режим доступа : www.mintrans.ru.
4. ОАО «РЖД» : сайт. — Режим доступа : www.rzd.ru.
5. Транспорт России еженедельная газета. — Режим доступа : www.transportrussia.ru.